Lüftungsgeräte Komfortlüftung

DOPPELABZWEIGER 30

verzinkt, NW 100/100/100 mm,

Artikelnummer	Type	Winkel	DM 1
11LFBTVD01000100	LFBTVD 2-Abzweiger	–	100 mm

Merkmale

- Verzinktes Stahlblech
- Mit 6 mm Systembördel

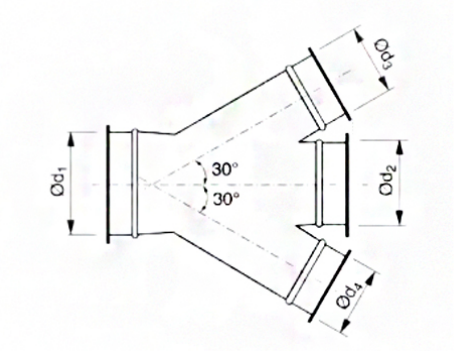

Zubehör & Ersatzteile

Artikel-Nr.	Beschreibung
11LFSCHSPR00100	SCHNELLVERSCHLUSS-SPANNRING NW 100; verzinkt
11LFBR01000705	ROLLNAHTGESCHW. ROHR NW 100 WS 0,7 LÄNGE 0,5M
11LFBR0100071	ROLLNAHTGESCHW. ROHR NW 100 WS 0,7 LÄNGE 1M
11LFBR0100072	ROLLNAHTGESCHW. ROHR NW 100 WS 0,7 LÄNGE 2M
11LFBB010090	BOGEN B 90 R=1,5 D NW 100 MM, VERZ.
11LFBB010060	BOGEN B 60 R=1,5 D NW 100 MM, VERZ.
11LFBB010045	BOGEN B 45 R=1,5 D NW 100 MM, VERZ.
11LFBB010030	BOGEN B 30 R=1,5 D NW 100 MM, VERZ.
11LFBB010015	BOGEN B 15 R=1,5 D NW 100 MM, VERZ.
11LFBDS00100	DROSSELKLAPPE VERZ. NW 100 mm, Systembördel
11LFBSK0100	SCHIEBEKLAPPE verzinkt, NW 100 mm,

J. Pichler Gesellschaft m.b.H. · 9021 Klagenfurt · www.pichlerluft.at
office@pichlerluft.at · +43 (0)463 32769

Änderungen vorbehalten. Alle Rechte vorbehalten.
Alle Fotos Symbolfotos