Lüftungsgeräte Komfortlüftung

# DOPPELABZWEIGER 30

verzinkt, NW 250/250/250 mm,

| Artikelnummer | Type | Winkel | DM 1 |
|---|---|---|---|
| 11LFBTVD02500250 | LFBTVD 2-Abzweiger | – | 250 mm |

## Merkmale

- Verzinktes Stahlblech
- Mit 6 mm Systembördel

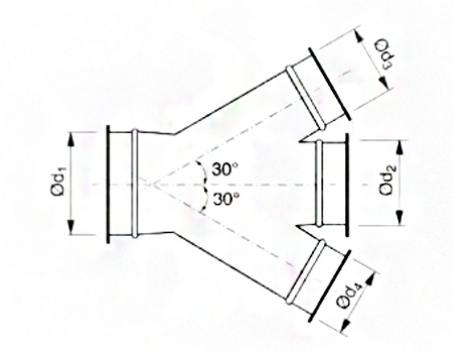


## Zubehör & Ersatzteile

| Artikel-Nr. | Beschreibung |
|---|---|
| 11LFSCHSPR00250 | SCHNELLVERSCHLUSS-SPANNRING NW 250; verzinkt |
| 11LFBR02500705 | ROLLNAHTGESCHW. ROHR NW 250 WS 0,7 LÄNGE 0,5M |
| 11LFBR0250071 | ROLLNAHTGESCHW. ROHR NW 250 WS 0,7 LÄNGE 1M |
| 11LFBR0250072 | ROLLNAHTGESCHW. ROHR NW 250 WS 0,7 LÄNGE 2M |
| 11LFBB025090 | BOGEN B 90 R=1,5 D NW 250 MM, VERZ. |
| 11LFBB025060 | BOGEN B 60 R=1,5 D NW 250 MM, VERZ. |
| 11LFBB025045 | BOGEN B 45 R=1,5 D NW 250 MM, VERZ. |
| 11LFBB025030 | BOGEN B 30 R=1,5 D NW 250 MM, VERZ. |
| 11LFBB025015 | BOGEN B 15 R=1,5 D NW 250 MM, VERZ. |
| 11LFBRC02500100 | REDUKTION ZENTRISCH verzinkt, NW 250/100 mm |
| 11LFBRC02500125 | REDUKTION ZENTRISCH verzinkt, NW 250/125 mm |
| 11LFBRC02500160 | REDUKTION ZENTRISCH verzinkt, NW 250/160 mm |
| 11LFBRC02500200 | REDUKTION ZENTRISCH verzinkt, NW 250/200 mm |
| 11LFBRC02500225 | REDUKTION ZENTRISCH verzinkt, NW 250/225 mm |
| 11LFBDS00250 | DROSSELKLAPPE VERZ. NW 250 mm, Systembördel |
| 11LFBSK0250 | SCHIEBEKLAPPE verzinkt, NW 250 mm, |


J. Pichler Gesellschaft m.b.H. · 9021 Klagenfurt · www.pichlerluft.at
office@pichlerluft.at · +43 (0)463 32769


Änderungen vorbehalten. Alle Rechte vorbehalten.
Alle Fotos Symbolfotos