Befestigungs- und Montagematerial

UNIVERSALKONSOLE MIT KNOTEN

350 X 550 X 4 MM

Artikelnummer	Type	Rund/Eckig	Breite
12KONSOLE35554K	Abhänge-Befestigungsmat.	–	–

Anwendung

Universalkonsole mit Knoten aus **Stahl (S235JR)** - Oberfläche **galvanisch verzinkt**

Merkmale

- **Schienentyp:** C-Profil 45 mm
- **Loch-Rasterfolge:** 105 mm
- **Abmessungen LxBxS:** 350x550x4 mm

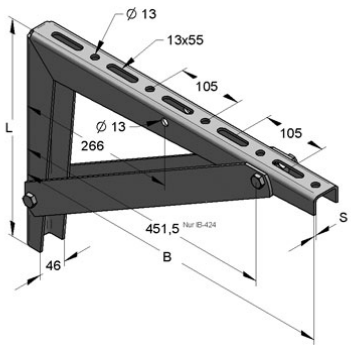

Abruf 23.11.2026 · Seite 1 von 1
Änderungen vorbehalten. Alle Rechte vorbehalten.
Alle Fotos Symbolfotos