Kompaktlüftungsgeräte

# FETTFILTERBOX WETTERFEST

BxHxL 620x290x720

| Artikelnummer | Type | Ausführung | Durchmesser |
|---|---|---|---|
| 12FFBW06200290A | Domekt R, Verso R, RECU, REGO, OTK, RECU, REGO, OTK, RHP, PFFH, PSL, LG 500 P, LG 750 K, LG 1000, LG 2500, LG 2500 N, LG 4000, LG 6000 | Zubehör div | – |

## Anwendung

- Gehäuse besteht aus thermisch optimierten Paneelbauweise **in RAL 7035**
- doppelschaliges **Gehäusepaneel 50 mm**
- Tropftasse aus **Edelstahl**, seitlichem Ablauf auf der Revisionsseite
- inklusive Filter

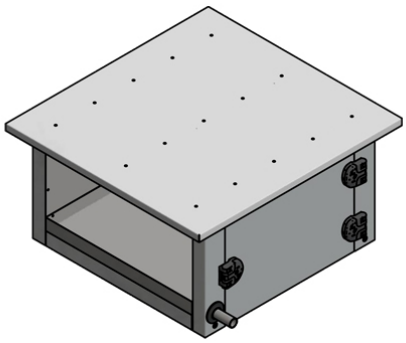

## Technische Daten

### Abmessungen (mm)

| | |
|---|---|
| Länge | 860 mm |
| Breite | 856 mm |
| Höhe | 434 mm |

## Zubehör & Ersatzteile

| Artikel-Nr. | Beschreibung |
|---|---|
| 12FFF49324548 | FETTFANGFILTER EDELSTAHL BxHxT 493x245x48; ohne Griffe |
| 12FFF62049348 | FETTFANGFILTER EDELSTAHL BxHxT 620x493x48; ohne Griffe |



Abruf 23.11.2026 · Seite 1 von 2
Änderungen vorbehalten. Alle Rechte vorbehalten.
Alle Fotos Symbolfotos

## Nachweise & Zertifikate

| Dokument | Nummer | Stand |
|---|---|---|
| Technische Daten (4 MB) | 10145911 | 02/2025 |
| Ausschreibungstext (88 KB) | 10144967 | 06/2025 |



Abruf 23.11.2026 · Seite 2 von 2
Änderungen vorbehalten. Alle Rechte vorbehalten.
Alle Fotos Symbolfotos