Schalldämpfer rund

FUSSBODENAUSLASS FA AK VERZ.

2x63ILU; KomFlex75

Artikelnummer	Ausführung	Type	Durchmesser
08FAAK632	Komflex rund 75	Fussbodenauslass	–

Merkmale

- **Material:** Stahlblech verzinkt
- **Anschlussstutzen: montiert**
- **Luftanschluss:** 2 x Ø 63 mm für KomFlex 75
- **Abmessungen:** B x H x L = 224 x 107 x 151 mm

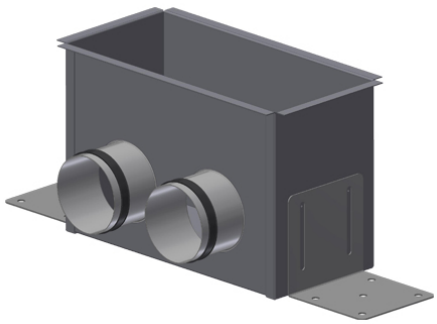

Technische Daten

Abmessungen (mm)

Länge	151 mm
Breite	224 mm
Höhe	107 mm

Zubehör & Ersatzteile

Artikel-Nr.	Beschreibung
08KOMFLEX75W	ZWEISCHICHTIGES WELLROHR 75 IDxAD 63x75; PE weiß; L=50 m
08FAWAFRSS290180	FRONT AUS EDELSTAHL inkl. verz. Schlitzschieber

Nachweise & Zertifikate

Dokument	Nummer	Stand
Technische Daten (10,6 MB)	10030550	11/2026
Ausschreibungstext (122 kB)	10030552	06/2025

Abruf 23.11.2026 · Seite 1 von 1
Änderungen vorbehalten. Alle Rechte vorbehalten.
Alle Fotos Symbolfotos