Schalldämpfer rund

UMLENKSCHALLD. USDR NW 125

BxHxL 280x200x1000

Artikelnummer	Type	Rund/Eckig	Durchmesser
08USDR125	USD	Rund	125 mm

Merkmale

- Material: Stahlblech verzinkt
- Kulissen mit Oberfläche **aus Glasseide**
- **Ausführung:** mit Revisiondeckel
- **Luftanschluss:** Ø 125 mm (System SAFE)
- **Dämpfung bei** 250 Hz: 29 dB

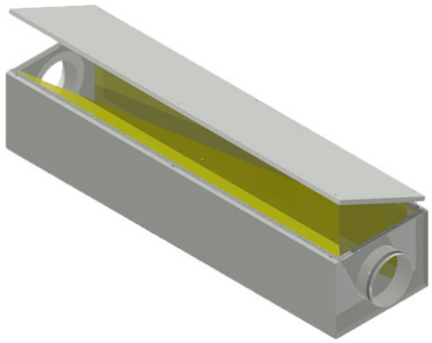

Technische Daten

Abmessungen (mm)

Länge	1.000 mm
Breite	280 mm
Höhe	200 mm

Gewicht (kg)

Netto	10,5 kg
Brutto	10,5 kg

Zubehör & Ersatzteile

Artikel-Nr.	Beschreibung
11BU010015	BOGEN SAFE BU VERZINKT NW 100/15°; R=D; gepreßt
11BU012515	BOGEN SAFE BU VERZINKT NW 125/15°; R=D; gepreßt
11BU012530	BOGEN SAFE BU VERZINKT NW 125/30°; R=D; gepreßt
11BU012545	BOGEN SAFE BU VERZINKT NW 125/45°; R=D; gepreßt
11RCU125100	REDUKTION SAFE RCU VERZINKT NW 125/100; zentr.; gepresst
11RCU125080	REDUKTION SAFE RCU VERZINKT NW 125/80; zentr.; gepresst
11TCPU125080	ABZWEIGER 90° SAFE TCPU VERZ NW 125/80; mit PSU montiert
11TCPU125100	ABZWEIGER 90° SAFE TCPU VERZ NW 125/100; mit PSU montiert
11PSU125080	SATTELSTÜCK SAFE PSU VERZ. NW 125/80; gepresst
11PSU125100	SATTELSTÜCK SAFE PSU VERZ. NW 125/100; gepresst
11RCFU125080	REDUKTION SAFE RCFU VERZINKT NW 125/80; zentr.; gepresst

J. Pichler Gesellschaft m.b.H. · 9021 Klagenfurt · www.pichlerluft.at
office@pichlerluft.at · +43 (0)463 32769

Änderungen vorbehalten. Alle Rechte vorbehalten.
Alle Fotos Symbolfotos

Artikel-Nr.	Beschreibung
11RCFU125100	REDUKTION SAFE RCFU VERZINKT NW 125/100; zentr.; gepresst
11ESU0125	ENDDECKEL SAFE ESU NW 125; verzinkt
11ESHU0125	ENDDECKEL SAFE ESHU NW 125; verzinkt; mit Griff
11MF0125	MUFFE MF NW 125 verz., für Formstücke
11YVU01250100	HOSENSTÜCK 45° SAFE YVU VERZ NW 125/100

Nachweise & Zertifikate

Dokument	Nummer	Stand
Technische Daten (424 kB)	10064410	01/2026
Ausschreibungstext (35 kB)	10100725	01/2026
Hygiene Zertifikat (258 kB)	10064432	05/2026

J. Pichler Gesellschaft m.b.H. · 9021 Klagenfurt · www.pichlerluft.at
office@pichlerluft.at · +43 (0)463 32769

Änderungen vorbehalten. Alle Rechte vorbehalten.
Alle Fotos Symbolfotos