Schalldämpfer rund

UMLENKSCHALLD. USDR NW 160

BxHxL 260x280x1000

Artikelnummer	Type	Rund/Eckig	Durchmesser
08USDR160	USD	Rund	160 mm

Merkmale

- **Material:** Stahlblech verzinkt
- Kulissen mit Oberfläche **aus Glasseide**
- **Ausführung:** mit Revisiondeckel
- **Luftanschluss:** Ø 160 mm (System SAFE)

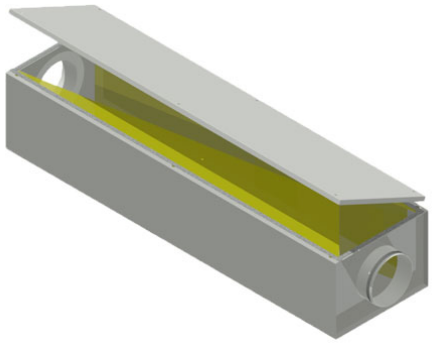

Technische Daten

Abmessungen (mm)

Länge	1.000 mm
Breite	260 mm
Höhe	280 mm

Gewicht (kg)

Netto	12,5 kg
Brutto	12,5 kg

Zubehör & Ersatzteile

Artikel-Nr.	Beschreibung
11BU010015	BOGEN SAFE BU VERZINKT NW 100/15°; R=D; gepreßt
11BU016015	BOGEN SAFE BU VERZINKT NW 160/15°; R=D; gepreßt
11BU016030	BOGEN SAFE BU VERZINKT NW 160/30°; R=D; gepreßt
11BU016060	BOGEN SAFE BU VERZINKT NW 160/60°; R=D; gepreßt
11RCU160100	REDUKTION SAFE RCU VERZINKT NW 160/100; zentr.; gepresst
11RCU160080	REDUKTION SAFE RCU VERZINKT NW 160/80; zentr.; gepresst
11TCPU160080	ABZWEIGER 90° SAFE TCPU VERZ NW 160/80; mit PSU montiert
11TCPU160100	ABZWEIGER 90° SAFE TCPU VERZ NW 160/100; mit PSU montiert
11PSU160100	SATTELSTÜCK SAFE PSU VERZ. NW 160/100; gepresst
11PSU160125	SATTELSTÜCK SAFE PSU VERZ. NW 160/125; gepresst
11RCFU160100	REDUKTION SAFE RCFU VERZINKT NW 160/100; zentr.; gepresst

J. Pichler Gesellschaft m.b.H. · 9021 Klagenfurt · www.pichlerluft.at
office@pichlerluft.at · +43 (0)463 32769

Änderungen vorbehalten. Alle Rechte vorbehalten.
Alle Fotos Symbolfotos

Artikel-Nr.	Beschreibung
11RCFU160125	REDUKTION SAFE RCFU VERZINKT NW 160/125; zentr.; gepresst
11RCFU160080	REDUKTION SAFE RCFU VERZINKT NW 160/80; zentr.; gepresst
11ESU0160	ENDDECKEL SAFE ESU NW 160; verzinkt
11ESHU0160	ENDDECKEL SAFE ESHU NW 160; verzinkt; mit Griff
11MF0160	MUFFE MF NW 160 verz., für Formstücke
11BU016090	BOGEN SAFE BU VERZINKT NW 160/90°; R=D; gepreßt
11PSU160160	SATTELSTÜCK SAFE PSU VERZ. NW 160/160; gepresst

Nachweise & Zertifikate

Dokument	Nummer	Stand
Technische Daten (424 kB)	10064411	01/2026
Ausschreibungstext (35 kB)	10100726	01/2026
Hygiene Zertifikat (258 kB)	10064433	05/2026

Abruf 23.11.2026 · Seite 2 von 2
Änderungen vorbehalten. Alle Rechte vorbehalten.
Alle Fotos Symbolfotos