Schalldämpfer rund

UMLENKSCHALLD. USDR NW 315

BxHxL 450x500x1000

Artikelnummer	Type	Rund/Eckig	Durchmesser
08USDR315	USD	Rund	315 mm

Merkmale

- **Material:** Stahlblech verzinkt
- Kulissen mit Oberfläche **aus Glasseide**
- **Ausführung:** mit Revisiondeckel
- **Luftanschluss:** Ø 315 mm (System SAFE)
- **Dämpfung bei** 250 Hz: 15 dB

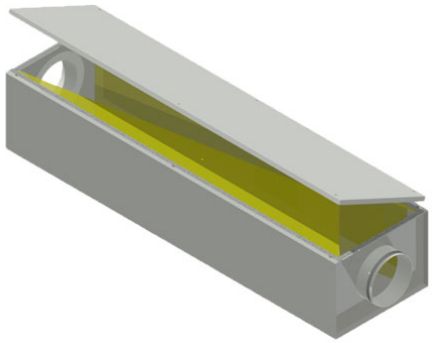

Technische Daten

Abmessungen (mm)

Länge	1.000 mm
Breite	450 mm
Höhe	500 mm

Gewicht (kg)

Netto	26,6 kg
Brutto	26,6 kg

Zubehör & Ersatzteile

Artikel-Nr.	Beschreibung
11BU010015	BOGEN SAFE BU VERZINKT NW 100/15°; R=D; gepreßt
11BU016015	BOGEN SAFE BU VERZINKT NW 160/15°; R=D; gepreßt
11BU031515	BOGEN SAFE BU VERZINKT NW 315/15°; R=D; gebaut
11BU031530	BOGEN SAFE BU VERZINKT NW 315/30°; R=D; gebaut
11RCU315160	REDUKTION SAFE RCU VERZINKT NW 315/160; zentr.; gepresst
11RCU315200	REDUKTION SAFE RCU VERZINKT NW 315/200; zentr.; gepresst
11TCPU315100	ABZWEIGER 90° SAFE TCPU VERZ NW 315/100; mit PSU montiert
11TCPU315200	ABZWEIGER 90° SAFE TCPU VERZ NW 315/200; mit PSU montiert
11PSU315100	SATTELSTÜCK SAFE PSU VERZ. NW 315/100; gepresst
11PSU315200	SATTELSTÜCK SAFE PSU VERZ. NW 315/200; gepresst
11RCFU315200	REDUKTION SAFE RCFU VERZINKT NW 315/200; zentr.; gepresst

J. Pichler Gesellschaft m.b.H. · 9021 Klagenfurt · www.pichlerluft.at
office@pichlerluft.at · +43 (0)463 32769

Änderungen vorbehalten. Alle Rechte vorbehalten.
Alle Fotos Symbolfotos

Artikel-Nr.	Beschreibung
11RCFU355250	REDUKTION SAFE RCFU VERZINKT NW 355/250; zentr.; gepresst
11RCFU315250	REDUKTION SAFE RCFU VERZINKT NW 315/250; zentr.; gepresst
11ESUKO0315	ENDDECKEL SAFE ESUKO NW 315; verz.; m. Kondensatst.
11ESU0315	ENDDECKEL SAFE ESU NW 315; verzinkt
11PSU315315	SATTELSTÜCK SAFE PSU VERZ. NW 315/315; gepresst
11BU031590	BOGEN SAFE BU VERZINKT NW 315/90°; R=D; gebaut

Nachweise & Zertifikate

Dokument	Nummer	Stand
Technische Daten (424 kB)	10064414	01/2026
Ausschreibungstext (35 kB)	10100729	01/2026
Hygiene Zertifikat (258 kB)	10064436	05/2026

Abruf 23.11.2026 · Seite 2 von 2
Änderungen vorbehalten. Alle Rechte vorbehalten.
Alle Fotos Symbolfotos