Schalldämpfer rund

VERTEILKASTEN VK VERZINKT

125MF/8x75ILU

Artikelnummer	Ausführung	Type	Durchmesser
08VK125875	Komflex rund 90	Verteilkasten	–

Merkmale

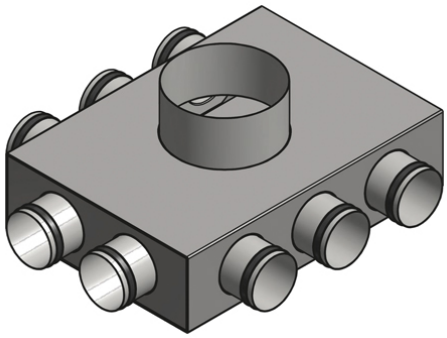

- **Material:** Stahlblech verzinkt
- **Luftanschlüsse:** 8 x Ø 75 mm für KomFlex 90
- **Rohranschluss:** Ø 125 mm (Muffenmaß); Länge = 60 mm
- **Abmessungen:** B x H x L = 250 x 90 x 350 mm
- als Zu - oder Abluftverteilerkasten
- mit **acht Anschlüssen** mit Lippendichtung
- Verschlussdeckel: **11EPF0063 / 11EPF0075**

Technische Daten

Abmessungen (mm)

Länge	350 mm
Breite	250 mm
Höhe	90 mm

Gewicht (kg)

Netto	2,12 kg

Zubehör & Ersatzteile

Artikel-Nr.	Beschreibung
11EPF0075	ENDDECKEL EPF VERZ. NW 75 für Formstücke
08KOMFLEX90W	ZWEISCHICHTIGES WELLROHR 90 IDxAD 75x90; PE weiß; L=50 m
08SDB125125	SCHALLDÄMMBOX SDB NW 125 125ILU; horizontal; verzinkt
08SDB125125V	SCHALLDÄMMBOX SDB NW 125 125ILU; vertikal; verzinkt
08EP9275	ENDDECKEL EP KOMFLEX 90 Kunststoff

Nachweise & Zertifikate

Dokument	Nummer	Stand
Technische Daten (10,6 MB)	10030527	11/2026
Ausschreibungstext (136 kB)	10084806	06/2025

Abruf 23.11.2026 · Seite 1 von 1
Änderungen vorbehalten. Alle Rechte vorbehalten.
Alle Fotos Symbolfotos