Schalldämpfer rund

VERTEILKASTEN ISOL. VKI VERZ

160ILU/6x63ILU; KomFlex75

Artikelnummer	Ausführung	Type	Durchmesser
08VKI1606	Komflex rund 75	Verteilkasten	–

Merkmale

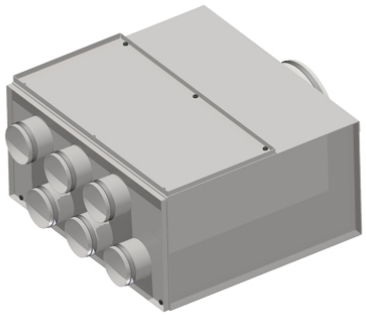

- **Verteilkasten isoliert**
- **Material:** Stahlblech verzinkt
- **Luftanschlüsse:** 6 x Ø 63 mm für KomFlex 75
- **Rohranschluss:** Ø 160 mm (System SAFE)
- **Abmessungen:** B x H x L = 400 x 200 x 350 mm
- **Bauweise:** rahmenlos
- **Ausführung**: 90° drehbare Verteilfront
- Anschlussstutzen mit Lippendichtung
- Verschlussdeckel: **11EPF0063 / 11EPF0075**
- Ausführungen R Luftverteilerblech ausziehbar

Technische Daten

Abmessungen (mm)

Länge	350 mm
Breite	400 mm
Höhe	200 mm

Gewicht (kg)

Netto	4,94 kg

Zubehör & Ersatzteile

Artikel-Nr.	Beschreibung
08KOMFLEX75W	ZWEISCHICHTIGES WELLROHR 75 IDxAD 63x75; PE weiß; L=50 m
08KOMFLEX90W	ZWEISCHICHTIGES WELLROHR 90 IDxAD 75x90; PE weiß; L=50 m
08KOMFLEXOV132	ZWEISCHICHTIGES WELLROHR OV BxH 132x52; PE blau; L=20 m
08EP6275	ENDDECKEL EP KOMFLEX 75 Kunststoff rot
08EP9275	ENDDECKEL EP KOMFLEX 90 Kunststoff

J. Pichler Gesellschaft m.b.H. · 9021 Klagenfurt · www.pichlerluft.at
office@pichlerluft.at · +43 (0)463 32769

Änderungen vorbehalten. Alle Rechte vorbehalten.
Alle Fotos Symbolfotos

Nachweise & Zertifikate

Dokument	Nummer	Stand
Technische Daten (10,6 MB)	10030571	11/2026
Ausschreibungstext (122 kB)	10030580	06/2025

Abruf 23.11.2026 · Seite 2 von 2
Änderungen vorbehalten. Alle Rechte vorbehalten.
Alle Fotos Symbolfotos