Schalldämpfer rund

DOPPELABZWEIGER 30

verzinkt, NW 160/160/160 mm,

Artikelnummer	Type	Winkel	DM 1
11LFBTVD01600160	LFBTVD 2-Abzweiger	–	160 mm

Merkmale

- Verzinktes Stahlblech
- Mit 6 mm Systembördel

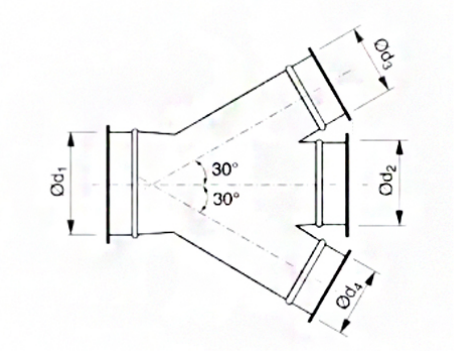

Zubehör & Ersatzteile

Artikel-Nr.	Beschreibung
11LFSCHSPR00160	SCHNELLVERSCHLUSS-SPANNRING NW 160; verzinkt
11LFBR01600705	ROLLNAHTGESCHW. ROHR NW 160 WS 0,7 LÄNGE 0,5M
11LFBR0160071	ROLLNAHTGESCHW. ROHR NW 160 WS 0,7 LÄNGE 1M
11LFBR0160072	ROLLNAHTGESCHW. ROHR NW 160 WS 0,7 LÄNGE 2M
11LFBB016090	BOGEN B 90 R=1,5 D NW 160 MM, VERZ.
11LFBB016060	BOGEN B 60 R=1,5 D NW 160 MM, VERZ.
11LFBB016045	BOGEN B 45 R=1,5 D NW 160 MM, VERZ.
11LFBB016030	BOGEN B 30 R=1,5 D NW 160 MM, VERZ.
11LFBB016015	BOGEN B 15 R=1,5 D NW 160 MM, VERZ.
11LFBRC01600100	REDUKTION ZENTRISCH verzinkt, NW 160/100 mm
11LFBRC01600125	REDUKTION ZENTRISCH verzinkt, NW 160/125 mm
11LFBDS00160	DROSSELKLAPPE VERZ. NW 160 mm, Systembördel
11LFBSK0160	SCHIEBEKLAPPE verzinkt, NW 160 mm,

J. Pichler Gesellschaft m.b.H. · 9021 Klagenfurt · www.pichlerluft.at
office@pichlerluft.at · +43 (0)463 32769

Änderungen vorbehalten. Alle Rechte vorbehalten.
Alle Fotos Symbolfotos