Schalldämpfer rund

DOPPELABZWEIGER 30

verzinkt, NW 225/225/225 mm,

Artikelnummer	Type	Winkel	DM 1
11LFBTVD02250225	LFBTVD 2-Abzweiger	–	225 mm

Merkmale

- Verzinktes Stahlblech
- Mit 6 mm Systembördel

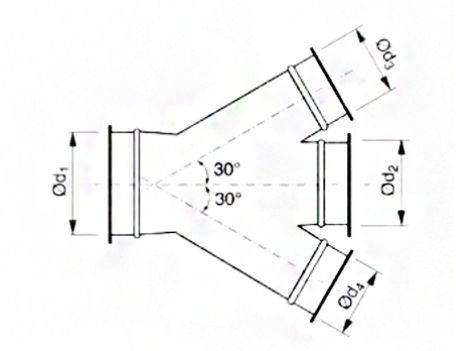

Zubehör & Ersatzteile

Artikel-Nr.	Beschreibung
11LFSCHSPR00225	SCHNELLVERSCHLUSS-SPANNRING NW 225; verzinkt
11LFBR02250705	ROLLNAHTGESCHW. ROHR NW 225 WS 0,7 LÄNGE 0,5M
11LFBR0225071	ROLLNAHTGESCHW. ROHR NW 225 WS 0,7 LÄNGE 1M
11LFBR0225072	ROLLNAHTGESCHW. ROHR NW 225 WS 0,7 LÄNGE 2M
11LFBB022590	BOGEN B 90 R=1,5 D NW 225 MM, VERZ.
11LFBB022560	BOGEN B 60 R=1,5 D NW 225 MM, VERZ.
11LFBB022545	BOGEN B 45 R=1,5 D NW 225 MM, VERZ.
11LFBB022530	BOGEN B 30 R=1,5 D NW 225 MM, VERZ.
11LFBB022515	BOGEN B 15 R=1,5 D NW 225 MM, VERZ.
11LFBRC02250100	REDUKTION ZENTRISCH verzinkt, NW 225/100 mm
11LFBRC02250125	REDUKTION ZENTRISCH verzinkt, NW 225/125 mm
11LFBRC02250160	REDUKTION ZENTRISCH verzinkt, NW 225/160 mm
11LFBRC02250200	REDUKTION ZENTRISCH verzinkt, NW 225/200 mm
11LFBDS00225	DROSSELKLAPPE VERZ. NW 225 mm, Systembördel
11LFBSK0225	SCHIEBEKLAPPE verzinkt, NW 225 mm,

J. Pichler Gesellschaft m.b.H. · 9021 Klagenfurt · www.pichlerluft.at
office@pichlerluft.at · +43 (0)463 32769

Änderungen vorbehalten. Alle Rechte vorbehalten.
Alle Fotos Symbolfotos