Schalldämpfer rund

DOPPELABZWEIGER 30

verzinkt, NW 315/315/225 mm,

Artikelnummer	Type	Winkel	DM 1
11LFBTVD03150225	LFBTVD 2-Abzweiger	–	315 mm

Merkmale

- Verzinktes Stahlblech
- Mit 6 mm Systembördel

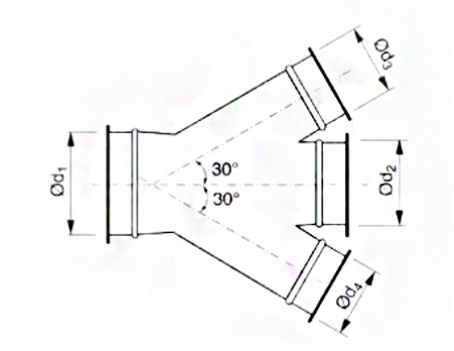

Zubehör & Ersatzteile

Artikel-Nr.	Beschreibung
11LFSCHSPR00315	SCHNELLVERSCHLUSS-SPANNRING NW 315; verzinkt
11LFSCHSPR00225	SCHNELLVERSCHLUSS-SPANNRING NW 225; verzinkt
11LFBR02250705	ROLLNAHTGESCHW. ROHR NW 225 WS 0,7 LÄNGE 0,5M
11LFBR0225071	ROLLNAHTGESCHW. ROHR NW 225 WS 0,7 LÄNGE 1M
11LFBR0225072	ROLLNAHTGESCHW. ROHR NW 225 WS 0,7 LÄNGE 2M
11LFBR03150705	ROLLNAHTGESCHW. ROHR NW 315 WS 0,7 LÄNGE 0,5M
11LFBR0315071	ROLLNAHTGESCHW. ROHR NW 315 WS 0,7 LÄNGE 1M
11LFBR0315072	ROLLNAHTGESCHW. ROHR NW 315 WS 0,7 LÄNGE 2M
11LFBB022590	BOGEN B 90 R=1,5 D NW 225 MM, VERZ.
11LFBB022560	BOGEN B 60 R=1,5 D NW 225 MM, VERZ.
11LFBB022545	BOGEN B 45 R=1,5 D NW 225 MM, VERZ.
11LFBB022530	BOGEN B 30 R=1,5 D NW 225 MM, VERZ.
11LFBB022515	BOGEN B 15 R=1,5 D NW 225 MM, VERZ.
11LFBB031590	BOGEN B 90 R=1,5 D NW 315 MM, VERZ.
11LFBB031560	BOGEN B 60 R=1,5 D NW 315 MM, VERZ.
11LFBB031545	BOGEN B 45 R=1,5 D NW 315 MM, VERZ.
11LFBB031530	BOGEN B 30 R=1,5 D NW 315 MM, VERZ.
11LFBB031515	BOGEN B 15 R=1,5 D NW 315 MM, VERZ.

J. Pichler Gesellschaft m.b.H. · 9021 Klagenfurt · www.pichlerluft.at
office@pichlerluft.at · +43 (0)463 32769

Änderungen vorbehalten. Alle Rechte vorbehalten.
Alle Fotos Symbolfotos

Artikel-Nr.	Beschreibung
11LFBRC02250100	REDUKTION ZENTRISCH verzinkt, NW 225/100 mm
11LFBRC02250125	REDUKTION ZENTRISCH verzinkt, NW 225/125 mm
11LFBRC02250160	REDUKTION ZENTRISCH verzinkt, NW 225/160 mm
11LFBRC02250200	REDUKTION ZENTRISCH verzinkt, NW 225/200 mm
11LFBRC03150100	REDUKTION ZENTRISCH verzinkt, NW 315/100 mm
11LFBRC03150125	REDUKTION ZENTRISCH verzinkt, NW 315/125 mm
11LFBRC03150160	REDUKTION ZENTRISCH verzinkt, NW 315/160 mm
11LFBRC03150200	REDUKTION ZENTRISCH verzinkt, NW 315/200 mm
11LFBRC03150225	REDUKTION ZENTRISCH verzinkt, NW 315/225 mm
11LFBRC03150250	REDUKTION ZENTRISCH verzinkt, NW 315/250 mm
11LFBRC03150300	REDUKTION ZENTRISCH verzinkt, NW 315/300 mm
11LFBDS00225	DROSSELKLAPPE VERZ. NW 225 mm, Systembördel
11LFBDS00315	DROSSELKLAPPE VERZ. NW 315 mm, Systembördel
11LFBSK0225	SCHIEBEKLAPPE verzinkt, NW 225 mm,
11LFBSK0315	SCHIEBEKLAPPE verzinkt, NW 315 mm,

Änderungen vorbehalten. Alle Rechte vorbehalten.
Alle Fotos Symbolfotos