Schalldämpfer rund

DOPPELABZWEIGER 30

verzinkt, NW 500/500/200 mm,

Artikelnummer	Type	Winkel	DM 1
11LFBTVD05000200	LFBTVD 2-Abzweiger	–	500 mm

Merkmale

- Verzinktes Stahlblech
- Mit 6 mm Systembördel

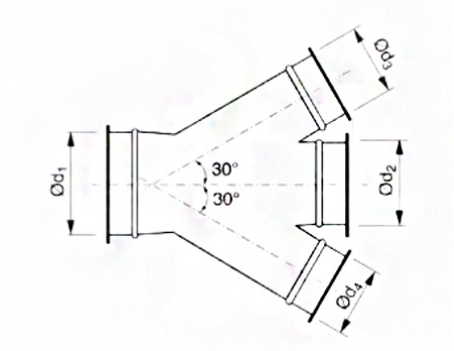

Zubehör & Ersatzteile

Artikel-Nr.	Beschreibung
11LFSCHSPR00500	SCHNELLVERSCHLUSS-SPANNRING NW 500; verzinkt
11LFSCHSPR00200	SCHNELLVERSCHLUSS-SPANNRING NW 200; verzinkt
11LFBR02000705	ROLLNAHTGESCHW. ROHR NW 200 WS 0,7 LÄNGE 0,5M
11LFBR0200071	ROLLNAHTGESCHW. ROHR NW 200 WS 0,7 LÄNGE 1M
11LFBR0200072	ROLLNAHTGESCHW. ROHR NW 200 WS 0,7 LÄNGE 2M
11LFBR05000905	ROLLNAHTGESCHW. ROHR NW 500 WS 0,9 LÄNGE 0,5M
11LFBR0500091	ROLLNAHTGESCHW. ROHR NW 500 WS 0,9 LÄNGE 1M
11LFBB020090	BOGEN B 90 R=1,5 D NW 200 MM, VERZ.
11LFBB020060	BOGEN B 60 R=1,5 D NW 200 MM, VERZ.
11LFBB020045	BOGEN B 45 R=1,5 D NW 200 MM, VERZ.
11LFBB020030	BOGEN B 30 R=1,5 D NW 200 MM, VERZ.
11LFBB050090	BOGEN B 90 R=1,5 D NW 500 MM, VERZ.
11LFBB050060	BOGEN B 60 R=1,5 D NW 500 MM, VERZ.
11LFBB050045	BOGEN B 45 R=1,5 D NW 500 MM, VERZ.
11LFBB050030	BOGEN B 30 R=1,5 D NW 500 MM, VERZ.
11LFBB050015	BOGEN B 15 R=1,5 D NW 500 MM, VERZ.
11LFBRC02000100	REDUKTION ZENTRISCH verzinkt, NW 200/100 mm
11LFBRC02000125	REDUKTION ZENTRISCH verzinkt, NW 200/125 mm

J. Pichler Gesellschaft m.b.H. · 9021 Klagenfurt · www.pichlerluft.at
office@pichlerluft.at · +43 (0)463 32769

Änderungen vorbehalten. Alle Rechte vorbehalten.
Alle Fotos Symbolfotos

Artikel-Nr.	Beschreibung
11LFBRC02000160	REDUKTION ZENTRISCH verzinkt, NW 200/160 mm
11LFBRC05000100	REDUKTION ZENTRISCH verzinkt, NW 500/100 mm
11LFBRC05000125	REDUKTION ZENTRISCH verzinkt, NW 500/125 mm
11LFBRC05000160	REDUKTION ZENTRISCH verzinkt, NW 500/160 mm
11LFBRC05000200	REDUKTION ZENTRISCH verzinkt, NW 500/200 mm
11LFBRC05000225	REDUKTION ZENTRISCH verzinkt, NW 500/225 mm
11LFBRC05000250	REDUKTION ZENTRISCH verzinkt, NW 500/250 mm
11LFBRC05000300	REDUKTION ZENTRISCH verzinkt, NW 500/300 mm
11LFBRC05000315	REDUKTION ZENTRISCH verzinkt, NW 500/315 mm
11LFBRC05000350	REDUKTION ZENTRISCH verzinkt, NW 500/350 mm
11LFBRC05000400	REDUKTION ZENTRISCH verzinkt, NW 500/400 mm
11LFBRC05000450	REDUKTION ZENTRISCH verzinkt, NW 500/450 mm
11LFBDS00200	DROSSELKLAPPE VERZ. NW 200 mm, Systembördel
11LFBDS00500	DROSSELKLAPPE VERZ. NW 500 mm, Systembördel
11LFBSK0200	SCHIEBEKLAPPE verzinkt, NW 200 mm,
11LFBSK0500	SCHIEBEKLAPPE verzinkt, NW 500 mm,

J. Pichler Gesellschaft m.b.H. · 9021 Klagenfurt · www.pichlerluft.at
office@pichlerluft.at · +43 (0)463 32769

Änderungen vorbehalten. Alle Rechte vorbehalten.
Alle Fotos Symbolfotos