Schalldämpfer rund

DOPPELABZWEIGER 30

verzinkt, NW 500/500/500 mm,

Artikelnummer	Type	Winkel	DM 1
11LFBTVD05000500	LFBTVD 2-Abzweiger	–	500 mm

Merkmale

- Verzinktes Stahlblech
- Mit 6 mm Systembördel

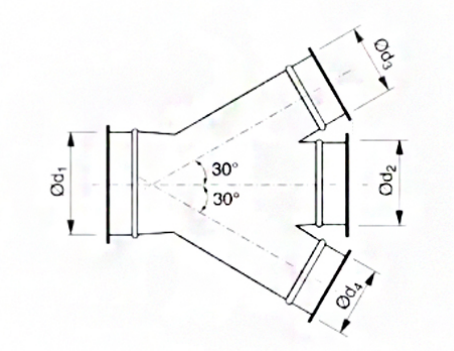

Zubehör & Ersatzteile

Artikel-Nr.	Beschreibung
11LFSCHSPR00500	SCHNELLVERSCHLUSS-SPANNRING NW 500; verzinkt
11LFBR05000905	ROLLNAHTGESCHW. ROHR NW 500 WS 0,9 LÄNGE 0,5M
11LFBR0500091	ROLLNAHTGESCHW. ROHR NW 500 WS 0,9 LÄNGE 1M
11LFBB050090	BOGEN B 90 R=1,5 D NW 500 MM, VERZ.
11LFBB050060	BOGEN B 60 R=1,5 D NW 500 MM, VERZ.
11LFBB050045	BOGEN B 45 R=1,5 D NW 500 MM, VERZ.
11LFBB050030	BOGEN B 30 R=1,5 D NW 500 MM, VERZ.
11LFBB050015	BOGEN B 15 R=1,5 D NW 500 MM, VERZ.
11LFBRC05000100	REDUKTION ZENTRISCH verzinkt, NW 500/100 mm
11LFBRC05000125	REDUKTION ZENTRISCH verzinkt, NW 500/125 mm
11LFBRC05000160	REDUKTION ZENTRISCH verzinkt, NW 500/160 mm
11LFBRC05000200	REDUKTION ZENTRISCH verzinkt, NW 500/200 mm
11LFBRC05000225	REDUKTION ZENTRISCH verzinkt, NW 500/225 mm
11LFBRC05000250	REDUKTION ZENTRISCH verzinkt, NW 500/250 mm
11LFBRC05000300	REDUKTION ZENTRISCH verzinkt, NW 500/300 mm
11LFBRC05000315	REDUKTION ZENTRISCH verzinkt, NW 500/315 mm
11LFBRC05000350	REDUKTION ZENTRISCH verzinkt, NW 500/350 mm
11LFBRC05000400	REDUKTION ZENTRISCH verzinkt, NW 500/400 mm

J. Pichler Gesellschaft m.b.H. · 9021 Klagenfurt · www.pichlerluft.at
office@pichlerluft.at · +43 (0)463 32769

Änderungen vorbehalten. Alle Rechte vorbehalten.
Alle Fotos Symbolfotos

Artikel-Nr.	Beschreibung
11LFBRC05000450	REDUKTION ZENTRISCH verzinkt, NW 500/450 mm
11LFBDS00500	DROSSELKLAPPE VERZ. NW 500 mm, Systembördel
11LFBSK0500	SCHIEBEKLAPPE verzinkt, NW 500 mm,

J. Pichler Gesellschaft m.b.H. · 9021 Klagenfurt · www.pichlerluft.at
office@pichlerluft.at · +43 (0)463 32769

Änderungen vorbehalten. Alle Rechte vorbehalten.
Alle Fotos Symbolfotos