Flanschverbindungen

DOPPELABZWEIGER 30

verzinkt, NW 300/300/300 mm,

Artikelnummer	Type	Winkel	DM 1
11LFBTVD03000300	LFBTVD 2-Abzweiger	–	300 mm

Merkmale

- Verzinktes Stahlblech
- Mit 6 mm Systembördel

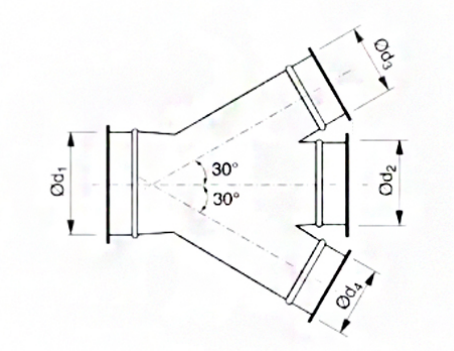

Zubehör & Ersatzteile

Artikel-Nr.	Beschreibung
11LFSCHSPR00300	SCHNELLVERSCHLUSS-SPANNRING NW 300; verzinkt
11LFBR03000705	ROLLNAHTGESCHW. ROHR NW 300 WS 0,7 LÄNGE 0,5M
11LFBR0300071	ROLLNAHTGESCHW. ROHR NW 300 WS 0,7 LÄNGE 1M
11LFBR0300072	ROLLNAHTGESCHW. ROHR NW 300 WS 0,7 LÄNGE 2M
11LFBB030090	BOGEN B 90 R=1,5 D NW 300 MM, VERZ.
11LFBB030060	BOGEN B 60 R=1,5 D NW 300 MM, VERZ.
11LFBB030045	BOGEN B 45 R=1,5 D NW 300 MM, VERZ.
11LFBB030030	BOGEN B 30 R=1,5 D NW 300 MM, VERZ.
11LFBB030015	BOGEN B 15 R=1,5 D NW 300 MM, VERZ.
11LFBRC03000100	REDUKTION ZENTRISCH verzinkt, NW 300/100 mm
11LFBRC03000125	REDUKTION ZENTRISCH verzinkt, NW 300/125 mm
11LFBRC03000160	REDUKTION ZENTRISCH verzinkt, NW 300/160 mm
11LFBRC03000200	REDUKTION ZENTRISCH verzinkt, NW 300/200 mm
11LFBRC03000225	REDUKTION ZENTRISCH verzinkt, NW 300/225 mm
11LFBRC03000250	REDUKTION ZENTRISCH verzinkt, NW 300/250 mm
11LFBDS00300	DROSSELKLAPPE VERZ. NW 300 mm, Systembördel
11LFBSK0300	SCHIEBEKLAPPE verzinkt, NW 300 mm,

J. Pichler Gesellschaft m.b.H. · 9021 Klagenfurt · www.pichlerluft.at
office@pichlerluft.at · +43 (0)463 32769

Änderungen vorbehalten. Alle Rechte vorbehalten.
Alle Fotos Symbolfotos