Flanschverbindungen

DOPPELABZWEIGER 30

verzinkt, NW 350/350/225 mm,

Artikelnummer	Type	Winkel	DM 1
11LFBTVD03500225	LFBTVD 2-Abzweiger	–	350 mm

Merkmale

- Verzinktes Stahlblech
- Mit 6 mm Systembördel

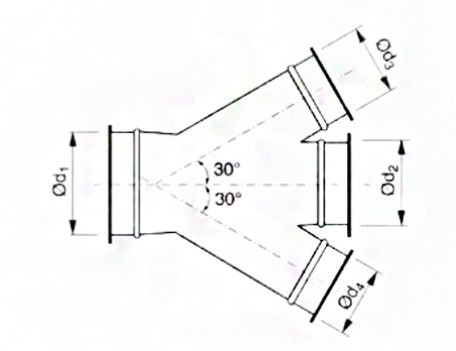

Zubehör & Ersatzteile

Artikel-Nr.	Beschreibung
11LFSCHSPR00350	SCHNELLVERSCHLUSS-SPANNRING NW 350; verzinkt
11LFSCHSPR00225	SCHNELLVERSCHLUSS-SPANNRING NW 225; verzinkt
11LFBR02250705	ROLLNAHTGESCHW. ROHR NW 225 WS 0,7 LÄNGE 0,5M
11LFBR0225071	ROLLNAHTGESCHW. ROHR NW 225 WS 0,7 LÄNGE 1M
11LFBR0225072	ROLLNAHTGESCHW. ROHR NW 225 WS 0,7 LÄNGE 2M
11LFBR03500705	ROLLNAHTGESCHW. ROHR NW 350 WS 0,7 LÄNGE 0,5M
11LFBR0350071	ROLLNAHTGESCHW. ROHR NW 350 WS 0,7 LÄNGE 1M
11LFBR0350072	ROLLNAHTGESCHW. ROHR NW 350 WS 0,7 LÄNGE 2M
11LFBB022590	BOGEN B 90 R=1,5 D NW 225 MM, VERZ.
11LFBB022560	BOGEN B 60 R=1,5 D NW 225 MM, VERZ.
11LFBB022545	BOGEN B 45 R=1,5 D NW 225 MM, VERZ.
11LFBB022530	BOGEN B 30 R=1,5 D NW 225 MM, VERZ.
11LFBB022515	BOGEN B 15 R=1,5 D NW 225 MM, VERZ.
11LFBB035090	BOGEN B 90 R=1,5 D NW 350 MM, VERZ.
11LFBB035060	BOGEN B 60 R=1,5 D NW 350 MM, VERZ.
11LFBB035045	BOGEN B 45 R=1,5 D NW 350 MM, VERZ.
11LFBB035030	BOGEN B 30 R=1,5 D NW 350 MM, VERZ.
11LFBB035015	BOGEN B 15 R=1,5 D NW 350 MM, VERZ.

J. Pichler Gesellschaft m.b.H. · 9021 Klagenfurt · www.pichlerluft.at
office@pichlerluft.at · +43 (0)463 32769

Änderungen vorbehalten. Alle Rechte vorbehalten.
Alle Fotos Symbolfotos

Artikel-Nr.	Beschreibung
11LFBRC02250100	REDUKTION ZENTRISCH verzinkt, NW 225/100 mm
11LFBRC02250125	REDUKTION ZENTRISCH verzinkt, NW 225/125 mm
11LFBRC02250160	REDUKTION ZENTRISCH verzinkt, NW 225/160 mm
11LFBRC02250200	REDUKTION ZENTRISCH verzinkt, NW 225/200 mm
11LFBRC03500100	REDUKTION ZENTRISCH verzinkt, NW 350/100 mm
11LFBRC03500125	REDUKTION ZENTRISCH verzinkt, NW 350/125 mm
11LFBRC03500160	REDUKTION ZENTRISCH verzinkt, NW 350/160 mm
11LFBRC03500200	REDUKTION ZENTRISCH verzinkt, NW 350/200 mm
11LFBRC03500225	REDUKTION ZENTRISCH verzinkt, NW 350/225 mm
11LFBRC03500250	REDUKTION ZENTRISCH verzinkt, NW 350/250 mm
11LFBRC03500300	REDUKTION ZENTRISCH verzinkt, NW 350/300 mm
11LFBRC03500315	REDUKTION ZENTRISCH verzinkt, NW 350/315 mm
11LFBDS00225	DROSSELKLAPPE VERZ. NW 225 mm, Systembördel
11LFBDS00350	DROSSELKLAPPE VERZ. NW 350 mm, Systembördel
11LFBSK0225	SCHIEBEKLAPPE verzinkt, NW 225 mm,
11LFBSK0350	SCHIEBEKLAPPE verzinkt, NW 350 mm,

J. Pichler Gesellschaft m.b.H. · 9021 Klagenfurt · www.pichlerluft.at
office@pichlerluft.at · +43 (0)463 32769

Änderungen vorbehalten. Alle Rechte vorbehalten.
Alle Fotos Symbolfotos