Glattrohrsystem mit Systembördel

DOPPELABZWEIGER 30

verzinkt, NW 500/500/300 mm,

Artikelnummer	Type	Winkel	DM 1
11LFBTVD05000300	LFBTVD 2-Abzweiger	–	500 mm

Merkmale

- Verzinktes Stahlblech
- Mit 6 mm Systembördel

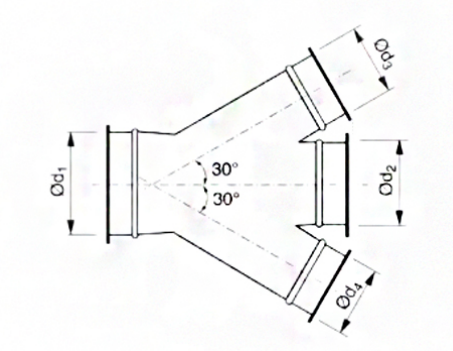

Zubehör & Ersatzteile

Artikel-Nr.	Beschreibung
11LFSCHSPR00500	SCHNELLVERSCHLUSS-SPANNRING NW 500; verzinkt
11LFSCHSPR00300	SCHNELLVERSCHLUSS-SPANNRING NW 300; verzinkt
11LFBR03000705	ROLLNAHTGESCHW. ROHR NW 300 WS 0,7 LÄNGE 0,5M
11LFBR0300071	ROLLNAHTGESCHW. ROHR NW 300 WS 0,7 LÄNGE 1M
11LFBR0300072	ROLLNAHTGESCHW. ROHR NW 300 WS 0,7 LÄNGE 2M
11LFBR05000905	ROLLNAHTGESCHW. ROHR NW 500 WS 0,9 LÄNGE 0,5M
11LFBR0500091	ROLLNAHTGESCHW. ROHR NW 500 WS 0,9 LÄNGE 1M
11LFBB030090	BOGEN B 90 R=1,5 D NW 300 MM, VERZ.
11LFBB030060	BOGEN B 60 R=1,5 D NW 300 MM, VERZ.
11LFBB030045	BOGEN B 45 R=1,5 D NW 300 MM, VERZ.
11LFBB030030	BOGEN B 30 R=1,5 D NW 300 MM, VERZ.
11LFBB030015	BOGEN B 15 R=1,5 D NW 300 MM, VERZ.
11LFBB050090	BOGEN B 90 R=1,5 D NW 500 MM, VERZ.
11LFBB050060	BOGEN B 60 R=1,5 D NW 500 MM, VERZ.
11LFBB050045	BOGEN B 45 R=1,5 D NW 500 MM, VERZ.
11LFBB050030	BOGEN B 30 R=1,5 D NW 500 MM, VERZ.
11LFBB050015	BOGEN B 15 R=1,5 D NW 500 MM, VERZ.
11LFBRC03000100	REDUKTION ZENTRISCH verzinkt, NW 300/100 mm

J. Pichler Gesellschaft m.b.H. · 9021 Klagenfurt · www.pichlerluft.at
office@pichlerluft.at · +43 (0)463 32769

Änderungen vorbehalten. Alle Rechte vorbehalten.
Alle Fotos Symbolfotos

Artikel-Nr.	Beschreibung
11LFBRC03000125	REDUKTION ZENTRISCH verzinkt, NW 300/125 mm
11LFBRC03000160	REDUKTION ZENTRISCH verzinkt, NW 300/160 mm
11LFBRC03000200	REDUKTION ZENTRISCH verzinkt, NW 300/200 mm
11LFBRC03000225	REDUKTION ZENTRISCH verzinkt, NW 300/225 mm
11LFBRC03000250	REDUKTION ZENTRISCH verzinkt, NW 300/250 mm
11LFBRC05000100	REDUKTION ZENTRISCH verzinkt, NW 500/100 mm
11LFBRC05000125	REDUKTION ZENTRISCH verzinkt, NW 500/125 mm
11LFBRC05000160	REDUKTION ZENTRISCH verzinkt, NW 500/160 mm
11LFBRC05000200	REDUKTION ZENTRISCH verzinkt, NW 500/200 mm
11LFBRC05000225	REDUKTION ZENTRISCH verzinkt, NW 500/225 mm
11LFBRC05000250	REDUKTION ZENTRISCH verzinkt, NW 500/250 mm
11LFBRC05000300	REDUKTION ZENTRISCH verzinkt, NW 500/300 mm
11LFBRC05000315	REDUKTION ZENTRISCH verzinkt, NW 500/315 mm
11LFBRC05000350	REDUKTION ZENTRISCH verzinkt, NW 500/350 mm
11LFBRC05000400	REDUKTION ZENTRISCH verzinkt, NW 500/400 mm
11LFBRC05000450	REDUKTION ZENTRISCH verzinkt, NW 500/450 mm
11LFBDS00300	DROSSELKLAPPE VERZ. NW 300 mm, Systembördel
11LFBDS00500	DROSSELKLAPPE VERZ. NW 500 mm, Systembördel
11LFBSK0300	SCHIEBEKLAPPE verzinkt, NW 300 mm,
11LFBSK0500	SCHIEBEKLAPPE verzinkt, NW 500 mm,

Änderungen vorbehalten. Alle Rechte vorbehalten.
Alle Fotos Symbolfotos