Regel- und Jalousieklappen

DOPPELABZWEIGER 30

verzinkt, NW 450/450/200 mm,

Artikelnummer	Type	Winkel	DM 1
11LFBTVD04500200	LFBTVD 2-Abzweiger	–	450 mm

Merkmale

- Verzinktes Stahlblech
- Mit 6 mm Systembördel

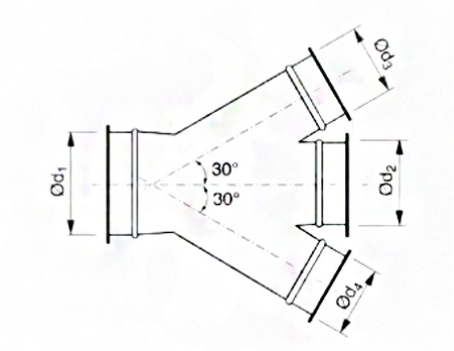

Zubehör & Ersatzteile

Artikel-Nr.	Beschreibung
11LFSCHSPR00450	SCHNELLVERSCHLUSS-SPANNRING NW 450; verzinkt
11LFSCHSPR00200	SCHNELLVERSCHLUSS-SPANNRING NW 200; verzinkt
11LFBR02000705	ROLLNAHTGESCHW. ROHR NW 200 WS 0,7 LÄNGE 0,5M
11LFBR0200071	ROLLNAHTGESCHW. ROHR NW 200 WS 0,7 LÄNGE 1M
11LFBR0200072	ROLLNAHTGESCHW. ROHR NW 200 WS 0,7 LÄNGE 2M
11LFBR04500905	ROLLNAHTGESCHW. ROHR NW 450 WS 0,9 LÄNGE 0,5M
11LFBR0450091	ROLLNAHTGESCHW. ROHR NW 450 WS 0,9 LÄNGE 1M
11LFBR0450092	ROLLNAHTGESCHW. ROHR NW 450 WS 0,9 LÄNGE 2M
11LFBB020090	BOGEN B 90 R=1,5 D NW 200 MM, VERZ.
11LFBB020060	BOGEN B 60 R=1,5 D NW 200 MM, VERZ.
11LFBB020045	BOGEN B 45 R=1,5 D NW 200 MM, VERZ.
11LFBB020030	BOGEN B 30 R=1,5 D NW 200 MM, VERZ.
11LFBB045090	BOGEN B 90 R=1,5 D NW 450 MM, VERZ.
11LFBB045060	BOGEN B 60 R=1,5 D NW 450 MM, VERZ.
11LFBB045045	BOGEN B 45 R=1,5 D NW 450 MM, VERZ.
11LFBB045030	BOGEN B 30 R=1,5 D NW 450 MM, VERZ.
11LFBB045015	BOGEN B 15 R=1,5 D NW 450 MM, VERZ.
11LFBRC02000100	REDUKTION ZENTRISCH verzinkt, NW 200/100 mm

J. Pichler Gesellschaft m.b.H. · 9021 Klagenfurt · www.pichlerluft.at
office@pichlerluft.at · +43 (0)463 32769

Änderungen vorbehalten. Alle Rechte vorbehalten.
Alle Fotos Symbolfotos

Artikel-Nr.	Beschreibung
11LFBRC02000125	REDUKTION ZENTRISCH verzinkt, NW 200/125 mm
11LFBRC02000160	REDUKTION ZENTRISCH verzinkt, NW 200/160 mm
11LFBRC04500100	REDUKTION ZENTRISCH verzinkt, NW 450/100 mm
11LFBRC04500125	REDUKTION ZENTRISCH verzinkt, NW 450/125 mm
11LFBRC04500160	REDUKTION ZENTRISCH verzinkt, NW 450/160 mm
11LFBRC04500200	REDUKTION ZENTRISCH verzinkt, NW 450/200 mm
11LFBRC04500225	REDUKTION ZENTRISCH verzinkt, NW 450/225 mm
11LFBRC04500250	REDUKTION ZENTRISCH verzinkt, NW 450/250 mm
11LFBRC04500300	REDUKTION ZENTRISCH verzinkt, NW 450/300 mm
11LFBRC04500315	REDUKTION ZENTRISCH verzinkt, NW 450/315 mm
11LFBRC04500350	REDUKTION ZENTRISCH verzinkt, NW 450/350 mm
11LFBRC04500400	REDUKTION ZENTRISCH verzinkt, NW 450/400 mm
11LFBDS00200	DROSSELKLAPPE VERZ. NW 200 mm, Systembördel
11LFBDS00450	DROSSELKLAPPE VERZ. NW 450 mm, Systembördel
11LFBSK0200	SCHIEBEKLAPPE verzinkt, NW 200 mm,
11LFBSK0450	SCHIEBEKLAPPE verzinkt, NW 450 mm,

J. Pichler Gesellschaft m.b.H. · 9021 Klagenfurt · www.pichlerluft.at
office@pichlerluft.at · +43 (0)463 32769

Änderungen vorbehalten. Alle Rechte vorbehalten.
Alle Fotos Symbolfotos