Regel- und Jalousieklappen

DOPPELABZWEIGER 30

verzinkt, NW 450/450/450 mm,

Artikelnummer	Type	Winkel	DM 1
11LFBTVD04500450	LFBTVD 2-Abzweiger	–	450 mm

Merkmale

- Verzinktes Stahlblech
- Mit 6 mm Systembördel

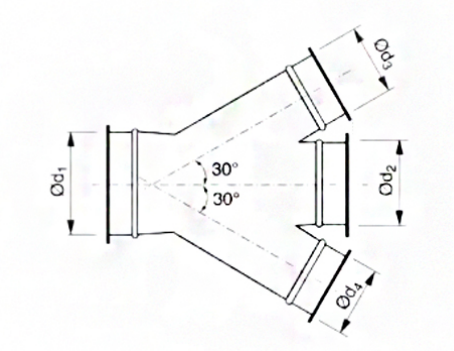

Zubehör & Ersatzteile

Artikel-Nr.	Beschreibung
11LFSCHSPR00450	SCHNELLVERSCHLUSS-SPANNRING NW 450; verzinkt
11LFBR04500905	ROLLNAHTGESCHW. ROHR NW 450 WS 0,9 LÄNGE 0,5M
11LFBR0450091	ROLLNAHTGESCHW. ROHR NW 450 WS 0,9 LÄNGE 1M
11LFBR0450092	ROLLNAHTGESCHW. ROHR NW 450 WS 0,9 LÄNGE 2M
11LFBB045090	BOGEN B 90 R=1,5 D NW 450 MM, VERZ.
11LFBB045060	BOGEN B 60 R=1,5 D NW 450 MM, VERZ.
11LFBB045045	BOGEN B 45 R=1,5 D NW 450 MM, VERZ.
11LFBB045030	BOGEN B 30 R=1,5 D NW 450 MM, VERZ.
11LFBB045015	BOGEN B 15 R=1,5 D NW 450 MM, VERZ.
11LFBRC04500100	REDUKTION ZENTRISCH verzinkt, NW 450/100 mm
11LFBRC04500125	REDUKTION ZENTRISCH verzinkt, NW 450/125 mm
11LFBRC04500160	REDUKTION ZENTRISCH verzinkt, NW 450/160 mm
11LFBRC04500200	REDUKTION ZENTRISCH verzinkt, NW 450/200 mm
11LFBRC04500225	REDUKTION ZENTRISCH verzinkt, NW 450/225 mm
11LFBRC04500250	REDUKTION ZENTRISCH verzinkt, NW 450/250 mm
11LFBRC04500300	REDUKTION ZENTRISCH verzinkt, NW 450/300 mm
11LFBRC04500315	REDUKTION ZENTRISCH verzinkt, NW 450/315 mm
11LFBRC04500350	REDUKTION ZENTRISCH verzinkt, NW 450/350 mm

J. Pichler Gesellschaft m.b.H. · 9021 Klagenfurt · www.pichlerluft.at
office@pichlerluft.at · +43 (0)463 32769

Änderungen vorbehalten. Alle Rechte vorbehalten.
Alle Fotos Symbolfotos

Artikel-Nr.	Beschreibung
11LFBRC04500400	REDUKTION ZENTRISCH verzinkt, NW 450/400 mm
11LFBDS00450	DROSSELKLAPPE VERZ. NW 450 mm, Systembördel
11LFBSK0450	SCHIEBEKLAPPE verzinkt, NW 450 mm,

J. Pichler Gesellschaft m.b.H. · 9021 Klagenfurt · www.pichlerluft.at
office@pichlerluft.at · +43 (0)463 32769

Änderungen vorbehalten. Alle Rechte vorbehalten.
Alle Fotos Symbolfotos