Spiro-Rohre

# DOPPELABZWEIGER 30

verzinkt, NW 225/225/225 mm,

| Artikelnummer | Type | Winkel | DM 1 |
|---|---|---|---|
| 11LFBTVD02250225 | LFBTVD 2-Abzweiger | – | 225 mm |

## Merkmale

- Verzinktes Stahlblech
- Mit 6 mm Systembördel

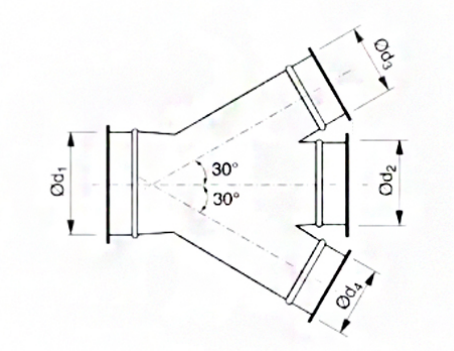


## Zubehör & Ersatzteile

| Artikel-Nr. | Beschreibung |
|---|---|
| 11LFSCHSPR00225 | SCHNELLVERSCHLUSS-SPANNRING NW 225; verzinkt |
| 11LFBR02250705 | ROLLNAHTGESCHW. ROHR NW 225 WS 0,7 LÄNGE 0,5M |
| 11LFBR0225071 | ROLLNAHTGESCHW. ROHR NW 225 WS 0,7 LÄNGE 1M |
| 11LFBR0225072 | ROLLNAHTGESCHW. ROHR NW 225 WS 0,7 LÄNGE 2M |
| 11LFBB022590 | BOGEN B 90 R=1,5 D NW 225 MM, VERZ. |
| 11LFBB022560 | BOGEN B 60 R=1,5 D NW 225 MM, VERZ. |
| 11LFBB022545 | BOGEN B 45 R=1,5 D NW 225 MM, VERZ. |
| 11LFBB022530 | BOGEN B 30 R=1,5 D NW 225 MM, VERZ. |
| 11LFBB022515 | BOGEN B 15 R=1,5 D NW 225 MM, VERZ. |
| 11LFBRC02250100 | REDUKTION ZENTRISCH verzinkt, NW 225/100 mm |
| 11LFBRC02250125 | REDUKTION ZENTRISCH verzinkt, NW 225/125 mm |
| 11LFBRC02250160 | REDUKTION ZENTRISCH verzinkt, NW 225/160 mm |
| 11LFBRC02250200 | REDUKTION ZENTRISCH verzinkt, NW 225/200 mm |
| 11LFBDS00225 | DROSSELKLAPPE VERZ. NW 225 mm, Systembördel |
| 11LFBSK0225 | SCHIEBEKLAPPE verzinkt, NW 225 mm, |


J. Pichler Gesellschaft m.b.H. · 9021 Klagenfurt · www.pichlerluft.at
office@pichlerluft.at · +43 (0)463 32769


Änderungen vorbehalten. Alle Rechte vorbehalten.
Alle Fotos Symbolfotos