Spiro-Rohre

DOPPELABZWEIGER 30

verzinkt, NW 350/350/350 mm,

Artikelnummer	Type	Winkel	DM 1
11LFBTVD03500350	LFBTVD 2-Abzweiger	–	350 mm

Merkmale

- Verzinktes Stahlblech
- Mit 6 mm Systembördel

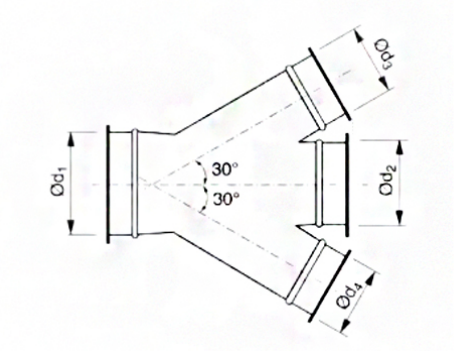

Zubehör & Ersatzteile

Artikel-Nr.	Beschreibung
11LFSCHSPR00350	SCHNELLVERSCHLUSS-SPANNRING NW 350; verzinkt
11LFBR03500705	ROLLNAHTGESCHW. ROHR NW 350 WS 0,7 LÄNGE 0,5M
11LFBR0350071	ROLLNAHTGESCHW. ROHR NW 350 WS 0,7 LÄNGE 1M
11LFBR0350072	ROLLNAHTGESCHW. ROHR NW 350 WS 0,7 LÄNGE 2M
11LFBB035090	BOGEN B 90 R=1,5 D NW 350 MM, VERZ.
11LFBB035060	BOGEN B 60 R=1,5 D NW 350 MM, VERZ.
11LFBB035045	BOGEN B 45 R=1,5 D NW 350 MM, VERZ.
11LFBB035030	BOGEN B 30 R=1,5 D NW 350 MM, VERZ.
11LFBB035015	BOGEN B 15 R=1,5 D NW 350 MM, VERZ.
11LFBRC03500100	REDUKTION ZENTRISCH verzinkt, NW 350/100 mm
11LFBRC03500125	REDUKTION ZENTRISCH verzinkt, NW 350/125 mm
11LFBRC03500160	REDUKTION ZENTRISCH verzinkt, NW 350/160 mm
11LFBRC03500200	REDUKTION ZENTRISCH verzinkt, NW 350/200 mm
11LFBRC03500225	REDUKTION ZENTRISCH verzinkt, NW 350/225 mm
11LFBRC03500250	REDUKTION ZENTRISCH verzinkt, NW 350/250 mm
11LFBRC03500300	REDUKTION ZENTRISCH verzinkt, NW 350/300 mm
11LFBRC03500315	REDUKTION ZENTRISCH verzinkt, NW 350/315 mm
11LFBDS00350	DROSSELKLAPPE VERZ. NW 350 mm, Systembördel

Änderungen vorbehalten. Alle Rechte vorbehalten.
Alle Fotos Symbolfotos

Artikel-Nr.	Beschreibung
11LFBSK0350	SCHIEBEKLAPPE verzinkt, NW 350 mm,

J. Pichler Gesellschaft m.b.H. · 9021 Klagenfurt · www.pichlerluft.at
office@pichlerluft.at · +43 (0)463 32769

Änderungen vorbehalten. Alle Rechte vorbehalten.
Alle Fotos Symbolfotos