Spiro-Rohre

DOPPELABZWEIGER 30

verzinkt, NW 450/450/300 mm,

Artikelnummer	Type	Winkel	DM 1
11LFBTVD04500300	LFBTVD 2-Abzweiger	–	450 mm

Merkmale

- Verzinktes Stahlblech
- Mit 6 mm Systembördel

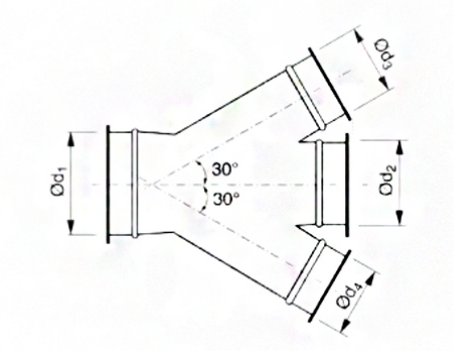

Zubehör & Ersatzteile

Artikel-Nr.	Beschreibung
11LFSCHSPR00450	SCHNELLVERSCHLUSS-SPANNRING NW 450; verzinkt
11LFSCHSPR00300	SCHNELLVERSCHLUSS-SPANNRING NW 300; verzinkt
11LFBR03000705	ROLLNAHTGESCHW. ROHR NW 300 WS 0,7 LÄNGE 0,5M
11LFBR0300071	ROLLNAHTGESCHW. ROHR NW 300 WS 0,7 LÄNGE 1M
11LFBR0300072	ROLLNAHTGESCHW. ROHR NW 300 WS 0,7 LÄNGE 2M
11LFBR04500905	ROLLNAHTGESCHW. ROHR NW 450 WS 0,9 LÄNGE 0,5M
11LFBR0450091	ROLLNAHTGESCHW. ROHR NW 450 WS 0,9 LÄNGE 1M
11LFBR0450092	ROLLNAHTGESCHW. ROHR NW 450 WS 0,9 LÄNGE 2M
11LFBB030090	BOGEN B 90 R=1,5 D NW 300 MM, VERZ.
11LFBB030060	BOGEN B 60 R=1,5 D NW 300 MM, VERZ.
11LFBB030045	BOGEN B 45 R=1,5 D NW 300 MM, VERZ.
11LFBB030030	BOGEN B 30 R=1,5 D NW 300 MM, VERZ.
11LFBB030015	BOGEN B 15 R=1,5 D NW 300 MM, VERZ.
11LFBB045090	BOGEN B 90 R=1,5 D NW 450 MM, VERZ.
11LFBB045060	BOGEN B 60 R=1,5 D NW 450 MM, VERZ.
11LFBB045045	BOGEN B 45 R=1,5 D NW 450 MM, VERZ.
11LFBB045030	BOGEN B 30 R=1,5 D NW 450 MM, VERZ.
11LFBB045015	BOGEN B 15 R=1,5 D NW 450 MM, VERZ.

J. Pichler Gesellschaft m.b.H. · 9021 Klagenfurt · www.pichlerluft.at
office@pichlerluft.at · +43 (0)463 32769

Änderungen vorbehalten. Alle Rechte vorbehalten.
Alle Fotos Symbolfotos

Artikel-Nr.	Beschreibung
11LFBRC03000100	REDUKTION ZENTRISCH verzinkt, NW 300/100 mm
11LFBRC03000125	REDUKTION ZENTRISCH verzinkt, NW 300/125 mm
11LFBRC03000160	REDUKTION ZENTRISCH verzinkt, NW 300/160 mm
11LFBRC03000200	REDUKTION ZENTRISCH verzinkt, NW 300/200 mm
11LFBRC03000225	REDUKTION ZENTRISCH verzinkt, NW 300/225 mm
11LFBRC03000250	REDUKTION ZENTRISCH verzinkt, NW 300/250 mm
11LFBRC04500100	REDUKTION ZENTRISCH verzinkt, NW 450/100 mm
11LFBRC04500125	REDUKTION ZENTRISCH verzinkt, NW 450/125 mm
11LFBRC04500160	REDUKTION ZENTRISCH verzinkt, NW 450/160 mm
11LFBRC04500200	REDUKTION ZENTRISCH verzinkt, NW 450/200 mm
11LFBRC04500225	REDUKTION ZENTRISCH verzinkt, NW 450/225 mm
11LFBRC04500250	REDUKTION ZENTRISCH verzinkt, NW 450/250 mm
11LFBRC04500300	REDUKTION ZENTRISCH verzinkt, NW 450/300 mm
11LFBRC04500315	REDUKTION ZENTRISCH verzinkt, NW 450/315 mm
11LFBRC04500350	REDUKTION ZENTRISCH verzinkt, NW 450/350 mm
11LFBRC04500400	REDUKTION ZENTRISCH verzinkt, NW 450/400 mm
11LFBDS00300	DROSSELKLAPPE VERZ. NW 300 mm, Systembördel
11LFBDS00450	DROSSELKLAPPE VERZ. NW 450 mm, Systembördel
11LFBSK0300	SCHIEBEKLAPPE verzinkt, NW 300 mm,
11LFBSK0450	SCHIEBEKLAPPE verzinkt, NW 450 mm,

J. Pichler Gesellschaft m.b.H. · 9021 Klagenfurt · www.pichlerluft.at
office@pichlerluft.at · +43 (0)463 32769

Änderungen vorbehalten. Alle Rechte vorbehalten.
Alle Fotos Symbolfotos