Spiro-Rohre

DOPPELABZWEIGER 30

verzinkt, NW 630/630/200 mm,

Artikelnummer	Type	Winkel	DM 1
11LFBTVD06300200	LFBTVD 2-Abzweiger	–	630 mm

Merkmale

- Verzinktes Stahlblech
- Mit 6 mm Systembördel

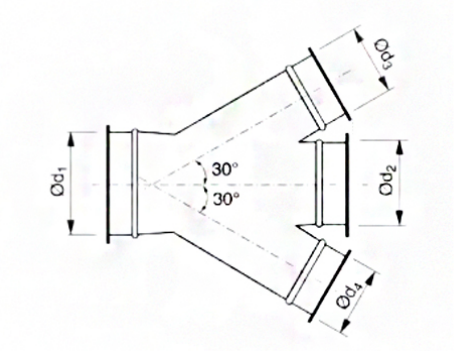

Zubehör & Ersatzteile

Artikel-Nr.	Beschreibung
11LFSCHSPR00630	SCHNELLVERSCHLUSS-SPANNRING NW 630; verzinkt
11LFSCHSPR00200	SCHNELLVERSCHLUSS-SPANNRING NW 200; verzinkt
11LFBR02000705	ROLLNAHTGESCHW. ROHR NW 200 WS 0,7 LÄNGE 0,5M
11LFBR0200071	ROLLNAHTGESCHW. ROHR NW 200 WS 0,7 LÄNGE 1M
11LFBR0200072	ROLLNAHTGESCHW. ROHR NW 200 WS 0,7 LÄNGE 2M
11LFBR06300905	ROLLNAHTGESCHW. ROHR NW 630 WS 0,9 LÄNGE 0,5M
11LFBR0630091	ROLLNAHTGESCHW. ROHR NW 630 WS 0,9 LÄNGE 1M
11LFBB020090	BOGEN B 90 R=1,5 D NW 200 MM, VERZ.
11LFBB020060	BOGEN B 60 R=1,5 D NW 200 MM, VERZ.
11LFBB020045	BOGEN B 45 R=1,5 D NW 200 MM, VERZ.
11LFBB020030	BOGEN B 30 R=1,5 D NW 200 MM, VERZ.
11LFBB063090	BOGEN B 90 R=1,5 D NW 630 MM, VERZ.
11LFBB063060	BOGEN B 60 R=1,5 D NW 630 MM, VERZ.
11LFBB063045	BOGEN B 45 R=1,5 D NW 630 MM, VERZ.
11LFBB063030	BOGEN B 30 R=1,5 D NW 630 MM, VERZ.
11LFBB063015	BOGEN B 15 R=1,5 D NW 630 MM, VERZ.
11LFBRC02000100	REDUKTION ZENTRISCH verzinkt, NW 200/100 mm
11LFBRC02000125	REDUKTION ZENTRISCH verzinkt, NW 200/125 mm

J. Pichler Gesellschaft m.b.H. · 9021 Klagenfurt · www.pichlerluft.at
office@pichlerluft.at · +43 (0)463 32769

Änderungen vorbehalten. Alle Rechte vorbehalten.
Alle Fotos Symbolfotos

Artikel-Nr.	Beschreibung
11LFBRC02000160	REDUKTION ZENTRISCH verzinkt, NW 200/160 mm
11LFBRC06300100	REDUKTION ZENTRISCH verzinkt, NW 630/100 mm
11LFBRC06300125	REDUKTION ZENTRISCH verzinkt, NW 630/125 mm
11LFBRC06300160	REDUKTION ZENTRISCH verzinkt, NW 630/160 mm
11LFBRC06300200	REDUKTION ZENTRISCH verzinkt, NW 630/200 mm
11LFBRC06300225	REDUKTION ZENTRISCH verzinkt, NW 630/225 mm
11LFBRC06300250	REDUKTION ZENTRISCH verzinkt, NW 630/250 mm
11LFBRC06300300	REDUKTION ZENTRISCH verzinkt, NW 630/300 mm
11LFBRC06300315	REDUKTION ZENTRISCH verzinkt, NW 630/315 mm
11LFBRC06300350	REDUKTION ZENTRISCH verzinkt, NW 630/350 mm
11LFBRC06300400	REDUKTION ZENTRISCH verzinkt, NW 630/400 mm
11LFBRC06300450	REDUKTION ZENTRISCH verzinkt, NW 630/450 mm
11LFBRC06300500	REDUKTION ZENTRISCH verzinkt, NW 630/500 mm
11LFBDS00200	DROSSELKLAPPE VERZ. NW 200 mm, Systembördel
11LFBSK0200	SCHIEBEKLAPPE verzinkt, NW 200 mm,

Abruf 24.11.2026 · Seite 2 von 2
Änderungen vorbehalten. Alle Rechte vorbehalten.
Alle Fotos Symbolfotos