Spiro-Rohre

DOPPELABZWEIGER 30

verzinkt, NW 630/630/400 mm,

Artikelnummer	Type	Winkel	DM 1
11LFBTVD06300400	LFBTVD 2-Abzweiger	–	630 mm

Merkmale

- Verzinktes Stahlblech
- Mit 6 mm Systembördel

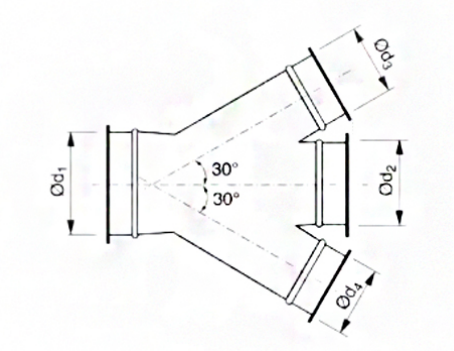

Zubehör & Ersatzteile

Artikel-Nr.	Beschreibung
11LFSCHSPR00630	SCHNELLVERSCHLUSS-SPANNRING NW 630; verzinkt
11LFSCHSPR00400	SCHNELLVERSCHLUSS-SPANNRING NW 400; verzinkt
11LFBR04000905	ROLLNAHTGESCHW. ROHR NW 400 WS 0,9 LÄNGE 0,5M
11LFBR0400091	ROLLNAHTGESCHW. ROHR NW 400 WS 0,9 LÄNGE 1M
11LFBR0400092	ROLLNAHTGESCHW. ROHR NW 400 WS 0,9 LÄNGE 2M
11LFBR06300905	ROLLNAHTGESCHW. ROHR NW 630 WS 0,9 LÄNGE 0,5M
11LFBR0630091	ROLLNAHTGESCHW. ROHR NW 630 WS 0,9 LÄNGE 1M
11LFBB040090	BOGEN B 90 R=1,5 D NW 400 MM, VERZ.
11LFBB040060	BOGEN B 60 R=1,5 D NW 400 MM, VERZ.
11LFBB040045	BOGEN B 45 R=1,5 D NW 400 MM, VERZ.
11LFBB040030	BOGEN B 30 R=1,5 D NW 400 MM, VERZ.
11LFBB040015	BOGEN B 15 R=1,5 D NW 400 MM, VERZ.
11LFBB063090	BOGEN B 90 R=1,5 D NW 630 MM, VERZ.
11LFBB063060	BOGEN B 60 R=1,5 D NW 630 MM, VERZ.
11LFBB063045	BOGEN B 45 R=1,5 D NW 630 MM, VERZ.
11LFBB063030	BOGEN B 30 R=1,5 D NW 630 MM, VERZ.
11LFBB063015	BOGEN B 15 R=1,5 D NW 630 MM, VERZ.
11LFBRC04000100	REDUKTION ZENTRISCH verzinkt, NW 400/100 mm

Änderungen vorbehalten. Alle Rechte vorbehalten.
Alle Fotos Symbolfotos

Artikel-Nr.	Beschreibung
11LFBRC04000125	REDUKTION ZENTRISCH verzinkt, NW 400/125 mm
11LFBRC04000160	REDUKTION ZENTRISCH verzinkt, NW 400/160 mm
11LFBRC04000200	REDUKTION ZENTRISCH verzinkt, NW 400/200 mm
11LFBRC04000225	REDUKTION ZENTRISCH verzinkt, NW 400/225 mm
11LFBRC04000250	REDUKTION ZENTRISCH verzinkt, NW 400/250 mm
11LFBRC04000300	REDUKTION ZENTRISCH verzinkt, NW 400/300 mm
11LFBRC04000315	REDUKTION ZENTRISCH verzinkt, NW 400/315 mm
11LFBRC04000350	REDUKTION ZENTRISCH verzinkt, NW 400/350 mm
11LFBRC06300100	REDUKTION ZENTRISCH verzinkt, NW 630/100 mm
11LFBRC06300125	REDUKTION ZENTRISCH verzinkt, NW 630/125 mm
11LFBRC06300160	REDUKTION ZENTRISCH verzinkt, NW 630/160 mm
11LFBRC06300200	REDUKTION ZENTRISCH verzinkt, NW 630/200 mm
11LFBRC06300225	REDUKTION ZENTRISCH verzinkt, NW 630/225 mm
11LFBRC06300250	REDUKTION ZENTRISCH verzinkt, NW 630/250 mm
11LFBRC06300300	REDUKTION ZENTRISCH verzinkt, NW 630/300 mm
11LFBRC06300315	REDUKTION ZENTRISCH verzinkt, NW 630/315 mm
11LFBRC06300350	REDUKTION ZENTRISCH verzinkt, NW 630/350 mm
11LFBRC06300400	REDUKTION ZENTRISCH verzinkt, NW 630/400 mm
11LFBRC06300450	REDUKTION ZENTRISCH verzinkt, NW 630/450 mm
11LFBRC06300500	REDUKTION ZENTRISCH verzinkt, NW 630/500 mm
11LFBDS00400	DROSSELKLAPPE VERZ. NW 400 mm, Systembördel
11LFBSK0400	SCHIEBEKLAPPE verzinkt, NW 400 mm,

Abruf 24.11.2026 · Seite 2 von 2
Änderungen vorbehalten. Alle Rechte vorbehalten.
Alle Fotos Symbolfotos