Ventile

ANSCHLUSSKASTEN TV2 VERZ.

2x75ILNH; Zugsicherung

Artikelnummer	Ausführung	Type	Durchmesser
08TV2AK275ILNH	Komflex rund 75	Fussbodenauslass, Verteilsysteme/ Zugsicherung	–

Merkmale

- Für **Beton-** oder **Estrichkonstruktion.**
- **Material:** Stahlblech verzinkt
- **Anschlussstutzen:** seitlich
- **Luftanschluss:** 2x Ø 75 mm, mit Zugsicherung
- **Abmessungen:** B x H x L = 270 x 190 x 260 mm

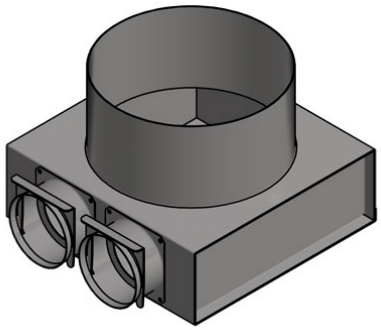

Technische Daten

Abmessungen (mm)

Länge	260 mm
Breite	270 mm
Höhe	190 mm

Gewicht (kg)

Netto	2,29 kg

Zubehör & Ersatzteile

Artikel-Nr.	Beschreibung
08TV2	BODENVENTIL TV2 NW 200 Kunststoff; RAL 7040
11EPF0075	ENDDECKEL EPF VERZ. NW 75 für Formstücke
11EPF0063	ENDDECKEL EPF VERZ. NW 63 für Formstücke
08EP6275	ENDDECKEL EP KOMFLEX 75 Kunststoff rot
08NP6275	SCHLAUCHVERBINDER KOMFLEX 75 m. Zugs.; Kunststoff blau
08BF627590	ANSCHLUSSBOGEN BF KOMFLEX 75 90° m. Deckenfuß; Kunstst. blau

Nachweise & Zertifikate

Dokument	Nummer	Stand
Technische Daten (8,4 MB)	10087027	07/2024

Abruf 24.11.2026 · Seite 1 von 2
Änderungen vorbehalten. Alle Rechte vorbehalten.
Alle Fotos Symbolfotos

Dokument	Nummer	Stand
Motageanleitung (113 KB)	10143815	07/2024

Abruf 24.11.2026 · Seite 2 von 2
Änderungen vorbehalten. Alle Rechte vorbehalten.
Alle Fotos Symbolfotos