Ventile

# ANSCHLUSSKASTEN TV2 VERZ.

1x75ILU; KomFlex90; Doppelbod.

| Artikelnummer | Ausführung | Type | Durchmesser |
|---|---|---|---|
| 08TV2AKD175 | Komflex rund 90 | Fussbodenauslass | – |

## Merkmale

- für **Doppelboden-Konstruktion**
- **Material:** Stahlblech verzinkt
- **Anschlussstutzen:** seitlich
- **Luftanschluss:** Ø 75 mm für KomFlex 90
- **Abmessungen:** B x H x L = 290 x 125 x 290 mm

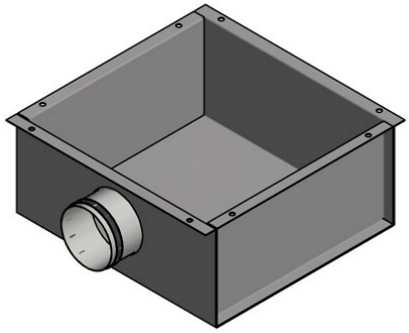

## Technische Daten

### Abmessungen (mm)

| | |
|---|---|
| Länge | 290 mm |
| Breite | 290 mm |
| Höhe | 125 mm |

### Gewicht (kg)

| | |
|---|---|
| Netto | 1,75 kg |

## Zubehör & Ersatzteile

| Artikel-Nr. | Beschreibung |
|---|---|
| 08TV2 | BODENVENTIL TV2 NW 200 Kunststoff; RAL 7040 |
| 08B627590 | ANSCHLUSSBOGEN B KOMFLEX 75 90°; Kunststoff blau |
| 08KOMFLEX75W | ZWEISCHICHTIGES WELLROHR 75 IDxAD 63x75; PE weiß; L=50 m |
| 08NP6275 | SCHLAUCHVERBINDER KOMFLEX 75 m. Zugs.; Kunststoff blau |
| 08EP9275 | ENDDECKEL EP KOMFLEX 90 Kunststoff |

## Nachweise & Zertifikate

| Dokument | Nummer | Stand |
|---|---|---|
| Technische Daten (10,6 MB) | 10087029 | 11/2026 |
| Montageanleitung (80 kb) | 10144146 | 07/2024 |


J. Pichler Gesellschaft m.b.H. · 9021 Klagenfurt · www.pichlerluft.at
office@pichlerluft.at · +43 (0)463 32769


Änderungen vorbehalten. Alle Rechte vorbehalten.
Alle Fotos Symbolfotos