Ventile

VERTEILKASTEN ISOL. VKI VERZ

125ILU/6x75ILU; KomFlex90

Artikelnummer	Ausführung	Type	Durchmesser
08VKI125675	Komflex rund 90	Verteilkasten	–

Merkmale

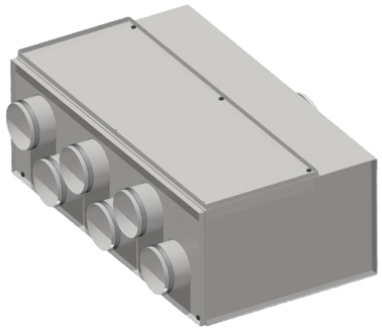

- **Verteilkasten isoliert**
- **Material:** Stahlblech verzinkt
- **Luftanschlüsse:** 6 x Ø 75 mm für KomFlex 90
- **Rohranschluss:** Ø 125 mm (System SAFE)
- **Abmessungen:** B x H x L = 550 x 200 x 300 mm
- **Bauweise:** rahmenlos
- **Ausführung:** 90° drehbare Verteilfront
- Anschlussstutzen mit Lippendichtung
- Verschlussdeckel: **11EPF0063 / 11EPF0075**
- Ausführungen R Luftverteilerblech ausziehbar

Technische Daten

Abmessungen (mm)

Länge	300 mm
Breite	550 mm
Höhe	200 mm

Gewicht (kg)

Netto	4,9 kg

Zubehör & Ersatzteile

Artikel-Nr.	Beschreibung
08KOMFLEX75W	ZWEISCHICHTIGES WELLROHR 75 IDxAD 63x75; PE weiß; L=50 m
08KOMFLEX90W	ZWEISCHICHTIGES WELLROHR 90 IDxAD 75x90; PE weiß; L=50 m
08KOMFLEXOV132	ZWEISCHICHTIGES WELLROHR OV BxH 132x52; PE blau; L=20 m
08EP6275	ENDDECKEL EP KOMFLEX 75 Kunststoff rot
08EP9275	ENDDECKEL EP KOMFLEX 90 Kunststoff

Abruf 24.11.2026 · Seite 1 von 2
Änderungen vorbehalten. Alle Rechte vorbehalten.
Alle Fotos Symbolfotos

Nachweise & Zertifikate

Dokument	Nummer	Stand
Technische Daten (8,4 MB)	10030567	07/2024
Ausschreibungstext (122 kB)	10030576	06/2025

Abruf 24.11.2026 · Seite 2 von 2
Änderungen vorbehalten. Alle Rechte vorbehalten.
Alle Fotos Symbolfotos