Ventile

3-FACH VERTEILER VKOV VERZ.

BxH 250x50/132x52 (3x)

Artikelnummer	Ausführung	Type	Durchmesser
08VKOV1323	Komflex oval	Verteilkasten	–

Merkmale

- **Material:** Stahlblech verzinkt
- **Abmessungen:** B x H x L = 325 x 62 x 325 mm
- **Luftanschluss Eintritt:** 1 x 250 x 50 mm
- **Luftanschluss Austritt:** 3 x 132 x 52 mm für
- **KomFlex Oval 132**

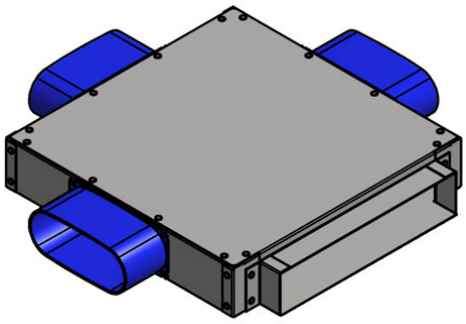

Technische Daten

Abmessungen (mm)

Länge	622 mm
Breite	300 mm
Höhe	62 mm

Gewicht (kg)

Netto	1,7 kg

Zubehör & Ersatzteile

Artikel-Nr.	Beschreibung
08KOMFLEXOV132	ZWEISCHICHTIGES WELLROHR OV BxH 132x52; PE blau; L=20 m
08BOV90132H	BOGEN B KOMFLEX OV BxH 132x52; 90°; horizontal
08BOV90132V	BOGEN B KOMFLEX OV BxH 132x52; 90°; vertikal
08NPUOV132	KANALVERBINDER AF KOMFLEX OV BxH 132x52; Kunststoff
08SNOV13212590	SAUGNISCHE SN KOMFLEX OV 125MF/132x52; Zugsich.; Kunst.
08UEROV75132	ÜBERGANG UER KOMFLEX OV-RUND BxH 132x52/75; Kunststoff
08UEROV92132	ÜBERGANG UER KOMFLEX OV-RUND BxH 132x52/90; Kunststoff
08EPOV132	ENDDECKEL EP KOMFLEX OV BxH 132x52; Kunststoff
08EPDMDR13252	DICHTRING KOMFLEX OVAL # Material: EPDM schwarz
08EROV132	EINSTELLRING KOMFLEX OV BxH 132x52; Kunststoff
08FSDOV132500	FLACHSCHALLDÄMPF. FSDOV VERZ BxH 132x52; Länge 500

Abruf 24.11.2026 · Seite 1 von 2
Änderungen vorbehalten. Alle Rechte vorbehalten.
Alle Fotos Symbolfotos

Artikel-Nr.	Beschreibung
08FSDOV1321200	FLACHSCHALLDÄMPF. FSDOV VERZ BxH 132x52; Länge 1200
08TOV132	ABZWEIGER TOV KOMFLEX OV BxH 132x52; verzinkt
08FAAKOV13252	FUSSBODENAUSLASS FA AK VERZ. BxH 132x52; KomFlex Oval
08FAWAFRSS290180	FRONT AUS EDELSTAHL inkl. verz. Schlitzschieber
08UERNP16025050	ÜBERGANG UER ECKIG-RUND VERZ BxH 250x50/160NP
08UERSR16025050	ÜBERGANG UERSR SR-ROHR VERZ. BxH 250x50/2x160ILU

Nachweise & Zertifikate

Dokument	Nummer	Stand
Technische Daten (10,6 MB)	10030755	11/2026
Ausschreibungstext (70 kB)	10030757	07/2024

Abruf 24.11.2026 · Seite 2 von 2
Änderungen vorbehalten. Alle Rechte vorbehalten.
Alle Fotos Symbolfotos