Lüftungsgeräte

# DOPPELABZWEIGER 30

verzinkt, NW 315/315/200 mm,

| Artikelnummer | Type | Winkel | DM 1 |
|---|---|---|---|
| 11LFBTVD03150200 | LFBTVD 2-Abzweiger | – | 315 mm |

## Merkmale

- Verzinktes Stahlblech
- Mit 6 mm Systembördel

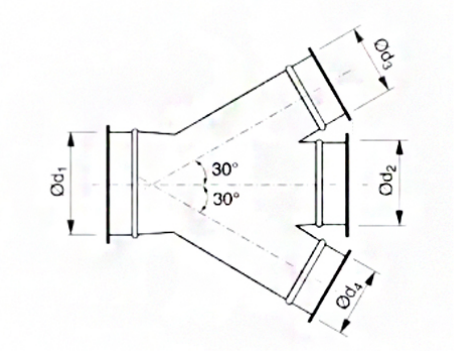


## Zubehör & Ersatzteile

| Artikel-Nr. | Beschreibung |
|---|---|
| 11LFSCHSPR00315 | SCHNELLVERSCHLUSS-SPANNRING NW 315; verzinkt |
| 11LFSCHSPR00200 | SCHNELLVERSCHLUSS-SPANNRING NW 200; verzinkt |
| 11LFBR02000705 | ROLLNAHTGESCHW. ROHR NW 200 WS 0,7 LÄNGE 0,5M |
| 11LFBR0200071 | ROLLNAHTGESCHW. ROHR NW 200 WS 0,7 LÄNGE 1M |
| 11LFBR0200072 | ROLLNAHTGESCHW. ROHR NW 200 WS 0,7 LÄNGE 2M |
| 11LFBR03150705 | ROLLNAHTGESCHW. ROHR NW 315 WS 0,7 LÄNGE 0,5M |
| 11LFBR0315071 | ROLLNAHTGESCHW. ROHR NW 315 WS 0,7 LÄNGE 1M |
| 11LFBR0315072 | ROLLNAHTGESCHW. ROHR NW 315 WS 0,7 LÄNGE 2M |
| 11LFBB020090 | BOGEN B 90 R=1,5 D NW 200 MM, VERZ. |
| 11LFBB020060 | BOGEN B 60 R=1,5 D NW 200 MM, VERZ. |
| 11LFBB020045 | BOGEN B 45 R=1,5 D NW 200 MM, VERZ. |
| 11LFBB020030 | BOGEN B 30 R=1,5 D NW 200 MM, VERZ. |
| 11LFBB031590 | BOGEN B 90 R=1,5 D NW 315 MM, VERZ. |
| 11LFBB031560 | BOGEN B 60 R=1,5 D NW 315 MM, VERZ. |
| 11LFBB031545 | BOGEN B 45 R=1,5 D NW 315 MM, VERZ. |
| 11LFBB031530 | BOGEN B 30 R=1,5 D NW 315 MM, VERZ. |
| 11LFBB031515 | BOGEN B 15 R=1,5 D NW 315 MM, VERZ. |
| 11LFBRC02000100 | REDUKTION ZENTRISCH verzinkt, NW 200/100 mm |


Änderungen vorbehalten. Alle Rechte vorbehalten.
Alle Fotos Symbolfotos

| Artikel-Nr. | Beschreibung |
|---|---|
| 11LFBRC02000125 | REDUKTION ZENTRISCH verzinkt, NW 200/125 mm |
| 11LFBRC02000160 | REDUKTION ZENTRISCH verzinkt, NW 200/160 mm |
| 11LFBRC03150100 | REDUKTION ZENTRISCH verzinkt, NW 315/100 mm |
| 11LFBRC03150125 | REDUKTION ZENTRISCH verzinkt, NW 315/125 mm |
| 11LFBRC03150160 | REDUKTION ZENTRISCH verzinkt, NW 315/160 mm |
| 11LFBRC03150200 | REDUKTION ZENTRISCH verzinkt, NW 315/200 mm |
| 11LFBRC03150225 | REDUKTION ZENTRISCH verzinkt, NW 315/225 mm |
| 11LFBRC03150250 | REDUKTION ZENTRISCH verzinkt, NW 315/250 mm |
| 11LFBRC03150300 | REDUKTION ZENTRISCH verzinkt, NW 315/300 mm |
| 11LFBDS00200 | DROSSELKLAPPE VERZ. NW 200 mm, Systembördel |
| 11LFBDS00315 | DROSSELKLAPPE VERZ. NW 315 mm, Systembördel |
| 11LFBSK0200 | SCHIEBEKLAPPE verzinkt, NW 200 mm, |
| 11LFBSK0315 | SCHIEBEKLAPPE verzinkt, NW 315 mm, |


J. Pichler Gesellschaft m.b.H. · 9021 Klagenfurt · www.pichlerluft.at
office@pichlerluft.at · +43 (0)463 32769

Änderungen vorbehalten. Alle Rechte vorbehalten.
Alle Fotos Symbolfotos