Lüftungsgeräte

LG150 ABDECKELEMENT ODA/EHA

BxHxT 680x265x273; RAL9003

Artikelnummer	Type	Ausführung	Durchmesser
08LG150ABDE265A	LG 150 A, LG 150 B	Zubehör div	–

Anwendung

Wird zur Verblendung im Bereich der Außenluft- und Fortluftleitung des Lüftungsgerätes zur Wand hin verwendet.
Inkl. Montagezubehör.

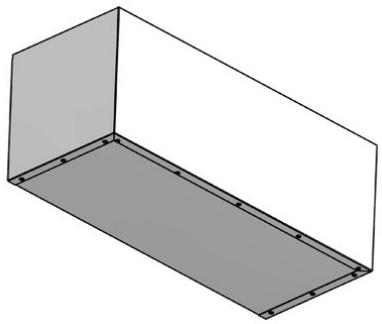

Technische Daten

Abmessungen (mm)

Länge	273 mm
Breite	680 mm
Höhe	265 mm

Gewicht (kg)

Netto	3,243 kg
Brutto	3,243 kg

Nachweise & Zertifikate

Dokument	Nummer	Stand
Technische Daten (7,7 MB)	10084356	07/2024
Ausschreibungstext (40 kB)	10084358	07/2024

Abruf 23.11.2026 · Seite 1 von 1
Änderungen vorbehalten. Alle Rechte vorbehalten.
Alle Fotos Symbolfotos