Luftleitungen

GESCHOSSVERT. ISOL. GVI

160MF/8x63ILU; rechts; verz.

Artikelnummer	Ausführung	Type	Durchmesser
08GVI160R863	Komflex rund 75	Geschossverteiler	–

Merkmale

- **Material:** Stahlblech verzinkt
- Anschlussstutzen mit Lippendichtung
- **Ausführung:** rechts
- **Abmessungen:** B x H x L = 540 x 100 x 340 mm
- **Rohranschluss:** Ø 160 mm (Muffenmaß)
- **Luftanschlüsse:** 8 x Ø 63 mm für KomFlex 75

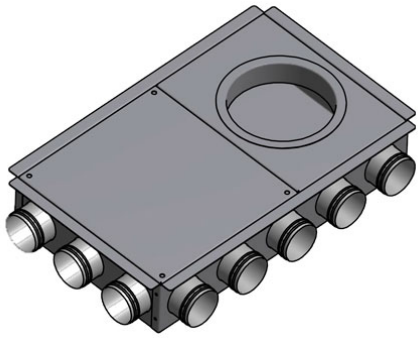

Technische Daten

Abmessungen (mm)

Länge	540 mm
Breite	340 mm
Höhe	100 mm

Gewicht (kg)

Netto	3,74 kg

Zubehör & Ersatzteile

Artikel-Nr.	Beschreibung
11EPF0063	ENDDECKEL EPF VERZ. NW 63 für Formstücke
08KOMFLEX75W	ZWEISCHICHTIGES WELLROHR 75 IDxAD 63x75; PE weiß; L=50 m
08EP9275	ENDDECKEL EP KOMFLEX 90 Kunststoff

Nachweise & Zertifikate

Dokument	Nummer	Stand
Technische Daten (10,6 MB)	10030559	11/2026
Ausschreibungstext (122 kB)	10030565	06/2025

Abruf 23.11.2026 · Seite 1 von 1
Änderungen vorbehalten. Alle Rechte vorbehalten.
Alle Fotos Symbolfotos