Luftleitungen

SCHALLDÄMMBOX SDB NW 160

2-8-2; horizontal; verzinkt

Artikelnummer	Ausführung	Type	Durchmesser
08SDB160282	Spiro	Schalldämmverteilerbox	–

Merkmale

- Integrierter Schalldämmkern mit einer Oberfläche aus Glasseide und Revisionsdeckel.
- **Material:** Stahlblech verzinkt
- **Rohranschluss:** Ø 160 mm (System SAFE), montiert
- **Luftanschluss:** 12x Anschlüsse mit Abdeckkappen
- verschlossen - horizontal oder vertikal
- **Abmessungen:** B x H x L = 450 x 300 x 850 mm

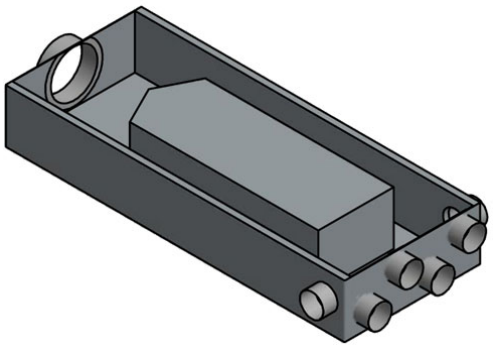

Technische Daten

Abmessungen (mm)

Länge	850 mm
Breite	450 mm
Höhe	300 mm

Gewicht (kg)

Netto	13,09 kg

Zubehör & Ersatzteile

Artikel-Nr.	Beschreibung
08VK1258	VERTEILKASTEN VK VERZINKT 125MF/8x63ILU
08VK1258NP	VERTEILKASTEN VK VERZINKT 125ILU/8x63ILU
08VK125875	VERTEILKASTEN VK VERZINKT 125MF/8x75ILU
08VK125875NP	VERTEILKASTEN VK VERZINKT 125ILU/8x75ILU
08EP6275	ENDDECKEL EP KOMFLEX 75 Kunststoff rot
08EP9275	ENDDECKEL EP KOMFLEX 90 Kunststoff

Nachweise & Zertifikate

Dokument	Nummer	Stand
Technische Daten (11 MB)	10147586	07/2024
Ausschreibungstext (136 kB)	10147587	06/2025

Abruf 23.11.2026 · Seite 1 von 1
Änderungen vorbehalten. Alle Rechte vorbehalten.
Alle Fotos Symbolfotos