Luftleitungen

SCHALLDÄMMBOX SDB NW 160

8x63ILU; horizontal; verz.

Artikelnummer	Ausführung	Type	Durchmesser
08SDB1608	Spiro	Schalldämmverteilerbox	–

Merkmale

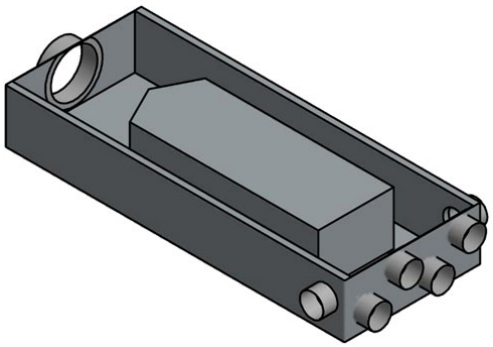

- Integrierter Schalldämmkern mit einer Oberfläche aus Glasseide und Revisionsdeckel.
- **Material:** Stahlblech verzinkt
- **Rohranschluss:** Ø 160 mm (System SAFE)
- **Luftanschlüsse:** 8 x Ø 63 mm für KomFlex 75 (SAFE)
- **Abmessungen:** B x H x L = 618 x 232 x 997 mm
- **Dämpfung bei 250 Hz:** 25 dB
- **Gewicht:** 16 kg

Technische Daten

Abmessungen (mm)

Länge	995 mm
Breite	660 mm
Höhe	240 mm

Zubehör & Ersatzteile

Artikel-Nr.	Beschreibung
08B627590	ANSCHLUSSBOGEN B KOMFLEX 75 90°; Kunststoff blau
08KOMFLEX75W	ZWEISCHICHTIGES WELLROHR 75 IDxAD 63x75; PE weiß; L=50 m
08NP6275	SCHLAUCHVERBINDER KOMFLEX 75 m. Zugs.; Kunststoff blau
08VK1258	VERTEILKASTEN VK VERZINKT 125MF/8x63ILU
08VK1258NP	VERTEILKASTEN VK VERZINKT 125ILU/8x63ILU
08VK125875	VERTEILKASTEN VK VERZINKT 125MF/8x75ILU
08VK125875NP	VERTEILKASTEN VK VERZINKT 125ILU/8x75ILU
08EP6275	ENDDECKEL EP KOMFLEX 75 Kunststoff rot
08EP9275	ENDDECKEL EP KOMFLEX 90 Kunststoff

Abruf 23.11.2026 · Seite 1 von 2
Änderungen vorbehalten. Alle Rechte vorbehalten.
Alle Fotos Symbolfotos

Nachweise & Zertifikate

Dokument	Nummer	Stand
Technische Daten (10,6 MB)	10147567	11/2026
Ausschreibungstext (136 kB)	10147568	06/2025

Abruf 23.11.2026 · Seite 2 von 2
Änderungen vorbehalten. Alle Rechte vorbehalten.
Alle Fotos Symbolfotos