Luftleitungen

SAMMELKASTEN ISOL. SKI VERZ

125ILU/6x75ILU; KomFlex90

Artikelnummer	Ausführung	Type	Durchmesser
08SKI125675	–	–	–

Merkmale

- Sammelkasten für Abluft, isoliert
- **Material:** Stahlblech verzinkt
- **Luftanschlüsse:** 6 x Ø 75 mm für KomFlex 90
- **Rohranschluss:** Ø 125 mm (System SAFE)
- **Abmessungen:** B x H x L = 550 x 200 x 300 mm
- **Bauweise:** rahmenlos
- Ausführung: 90° drehbare Verteilfront

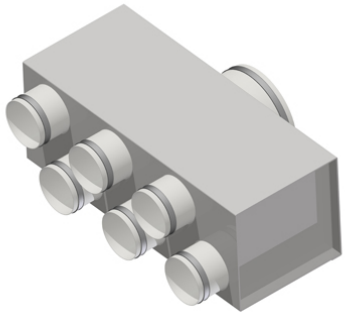

Änderungen vorbehalten. Alle Rechte vorbehalten.
Alle Fotos Symbolfotos