Luftleitungen

SAMMELKASTEN ISOL. SKI VERZ

160ILU/10x63ILU; KomFlex75

Artikelnummer	Ausführung	Type	Durchmesser
08SKI16010	–	–	–

Merkmale

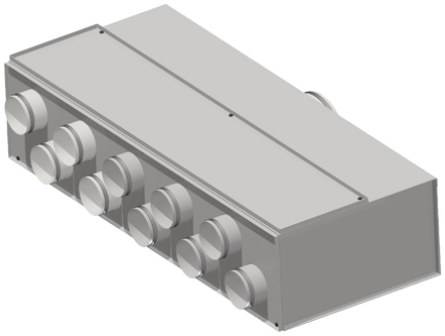

- Sammelkasten für Abluft, isoliert
- **Material:** Stahlblech verzinkt
- **Luftanschlüsse:** 10 x Ø 63 mm für KomFlex 75
- **Rohranschluss:** Ø 160 mm (System SAFE)
- **Abmessungen:** B x H x L = 600 x 200 x 350 mm
- **Bauweise:** rahmenlos
- Ausführung: 90° drehbare Verteilfront

Änderungen vorbehalten. Alle Rechte vorbehalten.
Alle Fotos Symbolfotos