Luftleitungen

SAUGNISCHE SN ILNH VERZINKT

100MF/1x75ILNH; Zugsicherung

Artikelnummer	Ausführung	Type	Durchmesser
08SN1001ILNH	Komflex rund 75	Saugnische, Verteilsysteme/ Zugsicherung	–

Anwendung

Saugnische SN mit Zugsicherung ILNH.

Merkmale

Technische Daten:

- **Material:** Stahlblech verzinkt
- **Luftanschluss:** Ø 75 mm für KomFlex 75
- **Ventilanschluss:** Ø 100 mm (Muffenmaß)
- **Abmessungen:** B x H x L = 225 x 150 x 100 mm
- **Umlenkung:** 90°

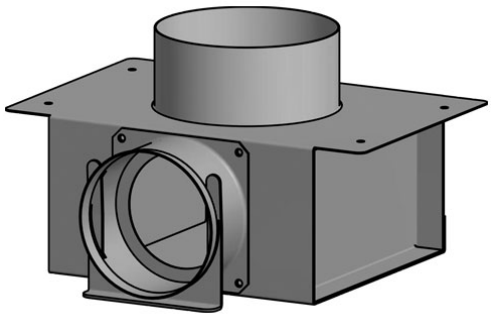

Technische Daten

Abmessungen (mm)

Länge	100 mm
Breite	225 mm
Höhe	150 mm

Gewicht (kg)

Netto	0,85 kg

Abruf 23.11.2026 · Seite 1 von 2
Änderungen vorbehalten. Alle Rechte vorbehalten.
Alle Fotos Symbolfotos

Zubehör & Ersatzteile

Artikel-Nr.	Beschreibung
10VEF100	ABLUFTVENTIL VEF KUNSTSTOFF NW 100; RAL 9002
10VST100	ZULUFTVENTIL VST KUNSTSTOFF NW 100; RAL 9002
10NKKKL10003	ABLUFTVENTIL NK U. KKL STAHL NW 100; RAL 9003
10NEKKL10003	ZULUFTVENTIL NE U. KKL STAHL NW 100; RAL 9003
10KTS10003	ZULUFTVENTIL KTS STAHL NW 100; RAL 9003
10KSO10003	ABLUFTVENTIL KSO STAHL NW 100; RAL 9003
10KSOV10003	ABLUFTVENTIL KSO-V STAHL NW 100; RAL 9003
10SUB100	ZU- UND ABLUFTVENTIL SUB NW 100; Edelstahl
10KTI10003	ZULUFTVERTEILER KTI STAHL NW 100; RAL 9003
10STI10003	ZULUFTVERTEILER STI STAHL NW 100; RAL 9003
10STQA10003	ZULUFTVENTIL STQA STAHL NW 98; BxH 218x156; RAL 9003
10CTVK10003	WANDLUFTVERTEILER CTVK STAHL NW 100; RAL 9003
10BKZ100	WANDLUFTVERTEILER BKZ STAHL NW 100; BxH 150x150
10ATVC100	AUTOM. TELLERVENTIL ATVC NW 100; RAL 9010
10AVET100	AUTOM. TELLERVENTIL AVET NW 100; Kunststoff
10HFA100	FORTLUFTAUTOMAT HFA KUNSTST. NW 100; RAL 9003
10VENTILONE100	DESIGNVENTIL VENTIL ONE NW 100; BxHxL 180x180x10
10VENTILONEP100	DESIGNVENTIL VENTIL ONE PLUS NW 100; BxHxL 160x160x30
10ALPHA100	DESIGNAUSLASS ALPHA STAHL # NW 100; BxH 182x210; RAL 9010
08KOMFLEX75W	ZWEISCHICHTIGES WELLROHR 75 IDxAD 63x75; PE weiß; L=50 m
08KOMFLEX90W	ZWEISCHICHTIGES WELLROHR 90 IDxAD 75x90; PE weiß; L=50 m
08KOMFLEXOV132	ZWEISCHICHTIGES WELLROHR OV BxH 132x52; PE blau; L=20 m
08EP6275	ENDDECKEL EP KOMFLEX 75 Kunststoff rot
08EP9275	ENDDECKEL EP KOMFLEX 90 Kunststoff

Nachweise & Zertifikate

Dokument	Nummer	Stand
Technische Daten (10,6 MB)	10030714	11/2026
Technische Daten (0,5 MB)	10160316	12/2025
Ausschreibungstext (122 kB)	10030722	06/2025
Hygiene-Zertifikat (258 kB)	10160314	07/2024

Abruf 23.11.2026 · Seite 2 von 2
Änderungen vorbehalten. Alle Rechte vorbehalten.
Alle Fotos Symbolfotos