Luftleitungen

SAUGNISCHE SN ILNH VERZINKT

125ILU/1x75ILNH; Zugsicherung

Artikelnummer	Ausführung	Type	Durchmesser
08SN1251NPILNH	Komflex rund 75	Saugnische, Verteilsysteme/ Zugsicherung	–

Anwendung

Saugnische SN mit Zugsicherung ILNH.

Merkmale

- **Material:** Stahlblech verzinkt
- **Luftanschluss:** Ø 75 mm für KomFlex 75
- **Ventilanschluss:** Ø 125 mm (Nippelmaß)
- **Abmessungen:** B x H x L = 240 x 170 x 100 mm
- **Umlenkung:** 90°

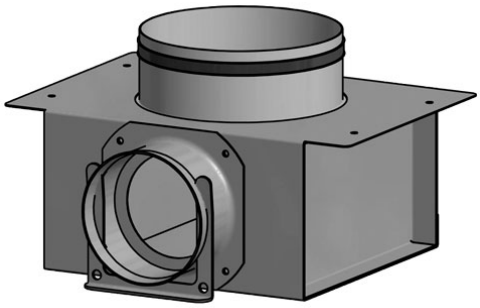

Technische Daten

Abmessungen (mm)

Länge	100 mm
Breite	240 mm
Höhe	170 mm

Gewicht (kg)

Netto	0,98 kg

Zubehör & Ersatzteile

Artikel-Nr.	Beschreibung
11SR0125053	SR-ROHR VERZ. NW 125 WS 0,5 LÄNGE 3M
08KOMFLEX75W	ZWEISCHICHTIGES WELLROHR 75 IDxAD 63x75; PE weiß; L=50 m
08KOMFLEX90W	ZWEISCHICHTIGES WELLROHR 90 IDxAD 75x90; PE weiß; L=50 m
08KOMFLEXOV132	ZWEISCHICHTIGES WELLROHR OV BxH 132x52; PE blau; L=20 m
08EP6275	ENDDECKEL EP KOMFLEX 75 Kunststoff rot
08EP9275	ENDDECKEL EP KOMFLEX 90 Kunststoff

Abruf 23.11.2026 · Seite 1 von 2
Änderungen vorbehalten. Alle Rechte vorbehalten.
Alle Fotos Symbolfotos

Nachweise & Zertifikate

Dokument	Nummer	Stand
Technische Daten (10,6 MB)	10160385	11/2026
Technische Daten (0,5 MB)	10160386	12/2025
Ausschreibungstext (122 kB)	10030727	06/2025
Hygiene-Zertifikat (258 kB)	10160384	07/2024

Abruf 23.11.2026 · Seite 2 von 2
Änderungen vorbehalten. Alle Rechte vorbehalten.
Alle Fotos Symbolfotos