Luftleitungen

UMLENKSCHALLD. ADAPTERBOX

USD-AB 125 KASTEN

Artikelnummer	Ausführung	Type	Durchmesser
08USDABK125	Komflex rund 75	Verteilsysteme/ Zugsicherung	125 mm

Merkmale

- Umlenkschalldämpfer - **Adapterbox USD-ABK** zur Kombination mit **ABM 125** oder **ABK 125.**
- **Anschluss Lufteintritt:** 1 x Ø 125 mm (System SAFE)
- **Abmessungen:** B x H x L = 460 x 600 x 200 mm
- Gehäuse aus Stahlblech, verzinkt
- Anschlussbox für Montageplatte oder Anschlusskasten

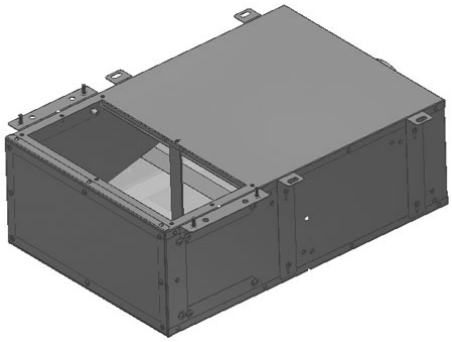

Technische Daten

Abmessungen (mm)

Länge	600 mm
Breite	400 mm
Höhe	200 mm

Gewicht (kg)

Netto	8,258 kg

Zubehör & Ersatzteile

Artikel-Nr.	Beschreibung
08ABM125863ILNH	MONTAGEPLATTE ABM RAL 9010 8x75ILNH; Zugsicherung
08ABK125863ILNH	ANSCHLUSSKASTEN ABK VERZINKT 8x75ILNH; Zugsicherung
08KOMFLEX75W	ZWEISCHICHTIGES WELLROHR 75 IDxAD 63x75; PE weiß; L=50 m
08KOMFLEX90W	ZWEISCHICHTIGES WELLROHR 90 IDxAD 75x90; PE weiß; L=50 m
08KOMFLEXOV132	ZWEISCHICHTIGES WELLROHR OV BxH 132x52; PE blau; L=20 m
08EP6275	ENDDECKEL EP KOMFLEX 75 Kunststoff rot
08EP9275	ENDDECKEL EP KOMFLEX 90 Kunststoff

Abruf 23.11.2026 · Seite 1 von 2
Änderungen vorbehalten. Alle Rechte vorbehalten.
Alle Fotos Symbolfotos

Nachweise & Zertifikate

Dokument	Nummer	Stand
Technische Daten (10,6 MB)	10030610	11/2026
Montagevorschlag (4 MB)	10144371	07/2024
Ausschreibungstext (122 kB)	10030614	06/2025

J. Pichler Gesellschaft m.b.H. · 9021 Klagenfurt · www.pichlerluft.at
office@pichlerluft.at · +43 (0)463 32769

Änderungen vorbehalten. Alle Rechte vorbehalten.
Alle Fotos Symbolfotos