Luftleitungen

UMLENKSCHALLD. ADAPTERBOX

USD-AB 160 KASTEN

Artikelnummer	Ausführung	Type	Durchmesser
08USDABK160	Komflex rund 75	Verteilsysteme/ Zugsicherung	160 mm

Merkmale

- **Umlenkschalldämpfer - Adapterbox USD-ABK** zur Kombination mit **ABM 160** oder **ABK 160.**
- **Anschluss Lufteintritt:** 1 x Ø 160 mm (System SAFE)
- **Abmessungen:** B x H x L = 576 x 1002 x 200 mm
- **Enfügungsdämpfung:** 22 dB
- **Gewicht:** 18,5 kg

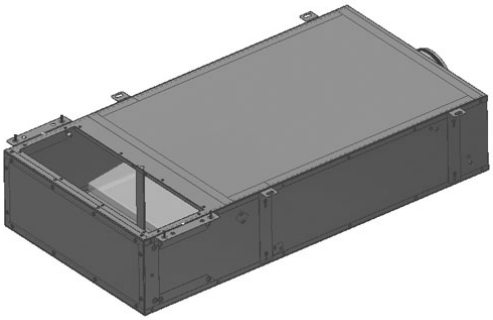

Technische Daten

Abmessungen (mm)

Länge	1 000 mm
Breite	516 mm
Höhe	200 mm

Gewicht (kg)

Netto	18,5 kg

Zubehör & Ersatzteile

Artikel-Nr.	Beschreibung
08ABM1601063ILNH	MONTAGEPLATTE ABM RAL 9010 10x75ILNH; Zugsicherung
08ABK1601063ILNH	ANSCHLUSSKASTEN ABK VERZINKT 10x75ILNH; Zugsicherung
08KOMFLEX75W	ZWEISCHICHTIGES WELLROHR 75 IDxAD 63x75; PE weiß; L=50 m
08KOMFLEX90W	ZWEISCHICHTIGES WELLROHR 90 IDxAD 75x90; PE weiß; L=50 m
08KOMFLEXOV132	ZWEISCHICHTIGES WELLROHR OV BxH 132x52; PE blau; L=20 m
08EP6275	ENDDECKEL EP KOMFLEX 75 Kunststoff rot
08EP9275	ENDDECKEL EP KOMFLEX 90 Kunststoff

Abruf 23.11.2026 · Seite 1 von 2
Änderungen vorbehalten. Alle Rechte vorbehalten.
Alle Fotos Symbolfotos

Nachweise & Zertifikate

Dokument	Nummer	Stand
Technische Daten (10,6 MB)	10030611	11/2026
Montagevorschlag (4 MB)	10144373	07/2024
Ausschreibungstext (122 kB)	10030615	06/2025

Abruf 23.11.2026 · Seite 2 von 2
Änderungen vorbehalten. Alle Rechte vorbehalten.
Alle Fotos Symbolfotos