Luftleitungen

VERTEILKASTEN VK ILNH VERZ.

125MF/8x75ILNH; Zugsicherung

Artikelnummer	Ausführung	Type	Durchmesser
08VK125875ILNH	Komflex rund 75	Verteilkasten, Verteilsysteme/ Zugsicherung	–

Merkmale

- **Material:** Stahlblech verzinkt
- **Luftanschlüsse:** 8 x Ø 75 mm für KomFlex 75
- **Rohranschluss:** Ø 125 mm (Muffenmaß); Länge = 60 mm
- **Abmessungen:** B x H x L = 250 x 90 x 350 mm
- **als Zu - oder Abluftverteilerkasten**
- **Muffen- (MF) oder Nippelmaß (NP) lieferbar**
- **mit acht Anschlüssen mit Lippendichtung**
- Anschlussstutzen mit **Zugsicherung ILNH**

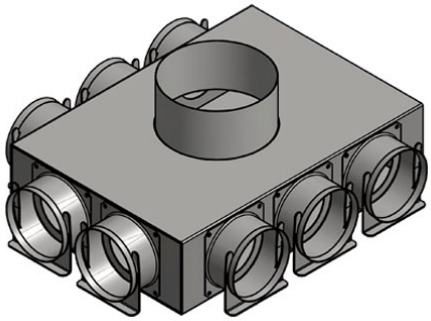

Technische Daten

Abmessungen (mm)

Länge	350 mm
Breite	250 mm
Höhe	90 mm

Gewicht (kg)

Netto	2,87 kg

Zubehör & Ersatzteile

Artikel-Nr.	Beschreibung
11EPF0075	ENDDECKEL EPF VERZ. NW 75 für Formstücke
08KOMFLEX90W	ZWEISCHICHTIGES WELLROHR 90 IDxAD 75x90; PE weiß; L=50 m
08SDB125125	SCHALLDÄMMBOX SDB NW 125 125ILU; horizontal; verzinkt
08SDB125125V	SCHALLDÄMMBOX SDB NW 125 125ILU; vertikal; verzinkt
08EP9275	ENDDECKEL EP KOMFLEX 90 Kunststoff

Abruf 24.11.2026 · Seite 1 von 2
Änderungen vorbehalten. Alle Rechte vorbehalten.
Alle Fotos Symbolfotos

Nachweise & Zertifikate

Dokument	Nummer	Stand
Technische Daten (10,6 MB)	10053489	11/2026
Ausschreibungstext (136 kB)	10084802	06/2025

Abruf 24.11.2026 · Seite 2 von 2
Änderungen vorbehalten. Alle Rechte vorbehalten.
Alle Fotos Symbolfotos