Luftleitungen

VERTEILKASTEN VK VERZINKT

160MF/8x63ILU

Artikelnummer	Ausführung	Type	Durchmesser
08VK1608	Komflex rund 90	Verteilkasten	–

Merkmale

- **Material:** Stahlblech verzinkt
- **Luftanschlüsse:** 8 x Ø 63 mm für KomFlex 75
- **Rohranschluss:** Ø 160 mm (Muffenmaß); Länge = 60 mm
- **Abmessungen:** B x H x L = 250 x 90 x 350 mm
- als Zu - oder Abluftverteilerkasten
- mit **acht Anschlüssen** mit Lippendichtung
- Verschlussdeckel: **11EPF0063 / 11EPF0075**

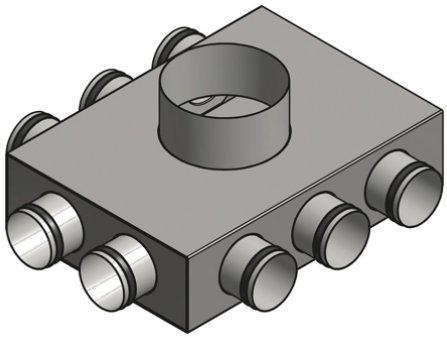

Technische Daten

Abmessungen (mm)

Länge	350 mm
Breite	250 mm
Höhe	90 mm

Gewicht (kg)

Netto	2,14 kg

Zubehör & Ersatzteile

Artikel-Nr.	Beschreibung
11EPF0063	ENDDECKEL EPF VERZ. NW 63 für Formstücke

Nachweise & Zertifikate

Dokument	Nummer	Stand
Technische Daten (10,6 MB)	10030530	11/2026
Ausschreibungstext (136 kB)	10084800	06/2025

J. Pichler Gesellschaft m.b.H. · 9021 Klagenfurt · www.pichlerluft.at
office@pichlerluft.at · +43 (0)463 32769

Änderungen vorbehalten. Alle Rechte vorbehalten.
Alle Fotos Symbolfotos