Luftleitungen

VERTEILKA. MINIK. VKMK VERZ.

BxH 100x50/2x63ILU nach hinten

Artikelnummer	Ausführung	Type	Durchmesser
08VKMK2H	Minikanal	Verteilkasten	–

Merkmale

- Verteilkasten mit **Abgängen** nach **hinten**
- **Material:** Stahlblech verzinkt
- **Luftanschluss:** 100 x 50 mm
- **Luftanschluss:** 2 x Ø 63 mm für KomFlex 75
- **Abmessungen:** B x H x T = 215 x 90 x 90 mm

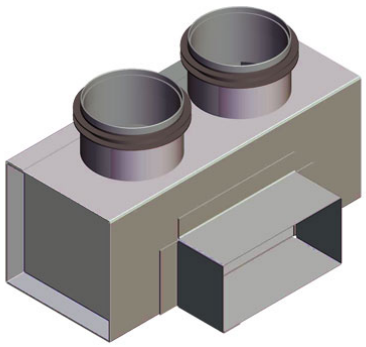

Technische Daten

Abmessungen (mm)

Länge	90 mm
Breite	215 mm
Höhe	90 mm

Gewicht (kg)

Netto	0,5 kg

Zubehör & Ersatzteile

Artikel-Nr.	Beschreibung
08NP10050	FORMSTÜCKVERBINDER NP VERZ. BxHxL 98x48x60
08EPF10050	FORMST. ENDDECKEL EPF VERZ. BxHxL 102x52x20
08K100501000	FLACHKANAL K VERZINKT BxHxL 98x48x1000; WS 0,5
08K100501500	FLACHKANAL K VERZINKT BxHxL 98x48x1500; WS 0,5
08K100502000	FLACHKANAL K VERZINKT BxHxL 98x48x2000; WS 0,5
08B3050100	BOGEN B 30° STEHEND VERZINKT BxH 100x50
08B4550100	BOGEN B 45° STEHEND VERZINKT BxH 100x50
08B6050100	BOGEN B 60° STEHEND VERZINKT BxH 100x50
08B9050100	BOGEN B 90° STEHEND VERZINKT BxH 100x50; WS 0,5
08B4510050	BOGEN B 45° FLACH VERZINKT BxH 100x50; WS 0,5
08B6010050	BOGEN B 60° FLACH VERZINKT BxH 100x50

Abruf 23.11.2026 · Seite 1 von 2
Änderungen vorbehalten. Alle Rechte vorbehalten.
Alle Fotos Symbolfotos

Artikel-Nr.	Beschreibung
08B9010050	BOGEN B 90° FLACH VERZINKT BxH 100x50; WS 0,5
08T50100	T-STÜCK T STEHEND VERZINKT BxH 100x50
08T100100	T-STÜCK T FLACH VERZINKT BxH 100x50
08TV10050	ABZWEIGER TV 45° FLACH VERZ. BxH 100x50
08K50100200NP	KANALST. K MIT BUNDKR. VERZ. BxHxL 100x50x200/100ILU
08K50100200MF	KANALST. K MIT BUNDKR. VERZ. BxHxL 100x50x200/100MF
08UE5015050100	ÜBERGANG UE ECKIG-ECKIG VERZ BxH 150x50/100x50
08UERNP10010050	ÜBERGANG UER ECKIG-RUND VERZ BxH 100x50/100NP
08UERMF10010050	ÜBERGANG UER ECKIG-RUND VERZ BxH 100x50/100MF
08FSD10050	FLACHSCHALLDÄMPFER FSD BxH 100x50; verzinkt

Nachweise & Zertifikate

Dokument	Nummer	Stand
Technische Daten (1,7 MB)	10030480	07/2026
Ausschreibungstext (50 kB)	WF00019990	07/2026

Abruf 23.11.2026 · Seite 2 von 2
Änderungen vorbehalten. Alle Rechte vorbehalten.
Alle Fotos Symbolfotos