Schallschutz

Schalldämpfer für die Komfortlüftung

Artikelnummer
WEB_KL-SCHALLSCHUTZ

Anwendung

Schalldämpfer für den leisen Betrieb der Komfortlüftung.

Merkmale

- Type: **USD Umlenkschalldämpfer**
- Type: **PFSDW Flachschalldämpfer**
- Type: **VAV-USD-BOX Zu- und Abluftbox mit Umlenkschalldämpferkulissen**

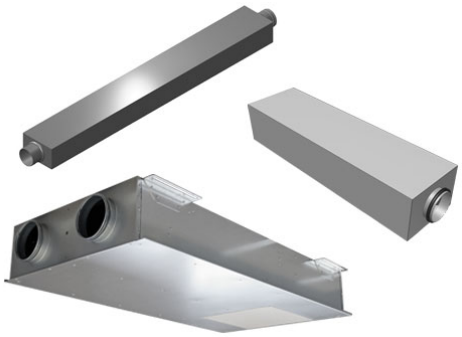

Abruf 23.11.2026 · Seite 1 von 1
Änderungen vorbehalten. Alle Rechte vorbehalten.
Alle Fotos Symbolfotos