Ventile

VERTEILKASTEN VK GERADE VERZ

125ILU/6x63ILU

Artikelnummer	Type
08VK1256G	–

Merkmale

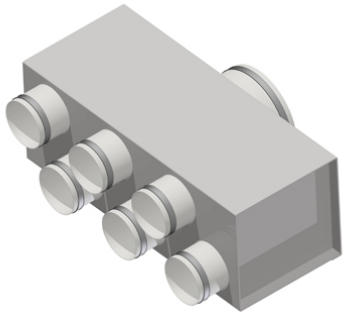

- **Material:** Stahlblech verzinkt
- **Luftanschlüsse:** 6 x Ø 63 mm für KomFlex 75
- **Rohranschluss:** Ø 125 mm (Nippelmaß)
- **Abmessungen:** B x H x L = 155 x 145 x 380 mm
- als Zu - oder Abluftverteilerkasten
- mit **acht Anschlüssen** mit Lippendichtung
- Verschlussdeckel: **11EPF0063 / 11EPF0075**

Zubehör & Ersatzteile

Artikel-Nr.	Beschreibung
08KOMFLEX75W	ZWEISCHICHTIGES WELLROHR 75 IDxAD 63x75; PE weiß; L=50 m
08KOMFLEX90W	ZWEISCHICHTIGES WELLROHR 90 IDxAD 75x90; PE weiß; L=50 m
08SN1001	SAUGNISCHE SN VERZINKT 100MF/1x63ILU
08SN1001NP	SAUGNISCHE SN VERZINKT 100ILU/1x63ILU
08SN1002	SAUGNISCHE SN VERZINKT 100MF/2x63ILU
08SN1002NP	SAUGNISCHE SN VERZINKT 100ILU/2x63ILU
08SN1251	SAUGNISCHE SN VERZINKT 125MF/1x63ILU
08SN1251NP	SAUGNISCHE SN VERZINKT 125ILU/1x63ILU
08SN1252	SAUGNISCHE SN VERZINKT 125MF/2x63ILU
08SN1252NP	SAUGNISCHE SN VERZINKT 125ILU/2x63ILU
08SN100175	SAUGNISCHE SN VERZINKT 100MF/1x75ILU
08SN100175NP	SAUGNISCHE SN VERZINKT 100ILU/1x75ILU
08SN125175	SAUGNISCHE SN VERZINKT 125MF/1x75ILU
08SN125175NP	SAUGNISCHE SN VERZINKT 125ILU/1x75ILU
08SN125275	SAUGNISCHE SN VERZINKT 125MF/2x75ILU
08SN125275NP	SAUGNISCHE SN VERZINKT 125ILU/2x75ILU
08SNG100163	SAUGNISCHE GERADE SNG VERZ. 100MF/1x63ILU
08SNG100163NP	SAUGNISCHE GERADE SNG VERZ. 100ILU/1x63ILU

J. Pichler Gesellschaft m.b.H. · 9021 Klagenfurt · www.pichlerluft.at
office@pichlerluft.at · +43 (0)463 32769

Änderungen vorbehalten. Alle Rechte vorbehalten.
Alle Fotos Symbolfotos

Artikel-Nr.	Beschreibung
08SNG100263	SAUGNISCHE GERADE SNG VERZ. 100MF/2x63ILU
08SNG100263NP	SAUGNISCHE GERADE SNG VERZ. 100ILU/2x63ILU
08SNG125263	SAUGNISCHE GERADE SNG VERZ. 125MF/2x63ILU
08SNG125263NP	SAUGNISCHE GERADE SNG VERZ. 125ILU/2x63ILU
08SNG125175	SAUGNISCHE GERADE SNG VERZ. 125MF/1x75ILU
08SNG125175NP	SAUGNISCHE GERADE SNG VERZ. 125ILU/1x75ILU
08SNG125275	SAUGNISCHE GERADE SNG VERZ. 125MF/2x75ILU
08SNG125275NP	SAUGNISCHE GERADE SNG VERZ. 125ILU/2x75ILU
08EP9275	ENDDECKEL EP KOMFLEX 90 Kunststoff

Nachweise & Zertifikate

Dokument	Nummer	Stand
Technische Daten (10,6 MB)	10143678	08/2024
Ausschreibungstext (51 KB)	10143679	07/2024

J. Pichler Gesellschaft m.b.H. · 9021 Klagenfurt · www.pichlerluft.at
office@pichlerluft.at · +43 (0)463 32769

Änderungen vorbehalten. Alle Rechte vorbehalten.
Alle Fotos Symbolfotos