Zubehör

ANSCHLUSSKASTEN TV2 VERZ.

1x100ILU

Artikelnummer	Ausführung	Type	Durchmesser
08TV2AK100	Anschlusskasten	TV2	100 mm

Merkmale

- Für **Beton-** oder **Estrichkonstruktion.**
- **Material:** Stahlblech verzinkt
- **Anschlussstutzen:** seitlich
- **Luftanschluss:** Ø 100 mm (System SAFE)
- **Abmessungen:** B x H x L = 270 x 215 x 260 mm

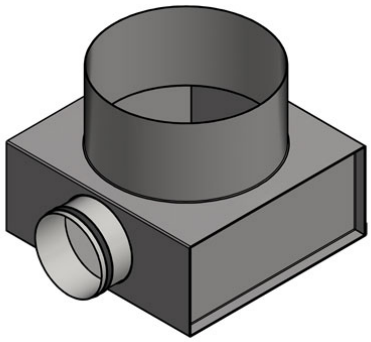

Technische Daten

Abmessungen (mm)

Länge	260 mm
Breite	270 mm
Höhe	215 mm

Gewicht (kg)

Netto	2,37 kg
Brutto	2,37 kg

Zubehör & Ersatzteile

Artikel-Nr.	Beschreibung
08TV2	BODENVENTIL TV2 NW 200 Kunststoff; RAL 7040
08B627590	ANSCHLUSSBOGEN B KOMFLEX 75 90°; Kunststoff blau
08KOMFLEX75W	ZWEISCHICHTIGES WELLROHR 75 IDxAD 63x75; PE weiß; L=50 m
08NP6275	SCHLAUCHVERBINDER KOMFLEX 75 m. Zugs.; Kunststoff blau
08EP9275	ENDDECKEL EP KOMFLEX 90 Kunststoff

Nachweise & Zertifikate

Dokument	Nummer	Stand
Technische Daten (10,6 MB)	10087025	11/2026
Montageanleitung (116 KB)	10143493	07/2024

Abruf 23.11.2026 · Seite 1 von 1
Änderungen vorbehalten. Alle Rechte vorbehalten.
Alle Fotos Symbolfotos