Zubehör

# ANSCHLUSSKASTEN TV2 VERZ.

2x75ILNH; Zugsicher.; Doppelb.

| Artikelnummer | Ausführung | Type | Durchmesser |
|---|---|---|---|
| 08TV2AKD275ILNH | Anschlusskasten | TV2 | 75 mm |

## Merkmale

- für **Doppelboden-Konstruktion.**
- **Material:** Stahlblech verzinkt
- **Anschlussstutzen:** seitlich
- **Luftanschluss**: 2x Ø 75 mm, mit Zugsicherung
- **Abmessungen:** B x H x L = 290 x 125 x 290 mm

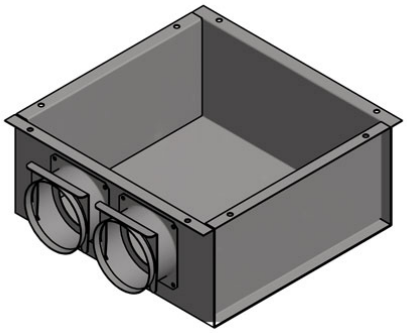

## Technische Daten

### Abmessungen (mm)

| | |
|---|---|
| Länge | 290 mm |
| Breite | 290 mm |
| Höhe | 125 mm |

### Gewicht (kg)

| | |
|---|---|
| Netto | 1,86 kg |

## Zubehör & Ersatzteile

| Artikel-Nr. | Beschreibung |
|---|---|
| 08TV2 | BODENVENTIL TV2 NW 200 Kunststoff; RAL 7040 |
| 08B627590 | ANSCHLUSSBOGEN B KOMFLEX 75 90°; Kunststoff blau |
| 08KOMFLEX75W | ZWEISCHICHTIGES WELLROHR 75 IDxAD 63x75; PE weiß; L=50 m |
| 08NP6275 | SCHLAUCHVERBINDER KOMFLEX 75 m. Zugs.; Kunststoff blau |

## Nachweise & Zertifikate

| Dokument | Nummer | Stand |
|---|---|---|
| Technische Daten (8,4 MB) | 10087030 | 07/2024 |
| Montageanleitung (113 KB) | 10143816 | 07/2024 |



Abruf 23.11.2026 · Seite 1 von 1
Änderungen vorbehalten. Alle Rechte vorbehalten.
Alle Fotos Symbolfotos