Zubehör

DOPPELABZWEIGER 30

verzinkt, NW 200/200/200 mm,

Artikelnummer	Type	Winkel	DM 1
11LFBTVD02000200	LFBTVD 2-Abzweiger	–	200 mm

Merkmale

- Verzinktes Stahlblech
- Mit 6 mm Systembördel

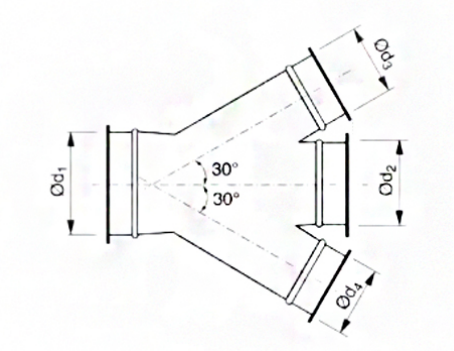

Zubehör & Ersatzteile

Artikel-Nr.	Beschreibung
11LFSCHSPR00200	SCHNELLVERSCHLUSS-SPANNRING NW 200; verzinkt
11LFBR02000705	ROLLNAHTGESCHW. ROHR NW 200 WS 0,7 LÄNGE 0,5M
11LFBR0200071	ROLLNAHTGESCHW. ROHR NW 200 WS 0,7 LÄNGE 1M
11LFBR0200072	ROLLNAHTGESCHW. ROHR NW 200 WS 0,7 LÄNGE 2M
11LFBB020090	BOGEN B 90 R=1,5 D NW 200 MM, VERZ.
11LFBB020060	BOGEN B 60 R=1,5 D NW 200 MM, VERZ.
11LFBB020045	BOGEN B 45 R=1,5 D NW 200 MM, VERZ.
11LFBB020030	BOGEN B 30 R=1,5 D NW 200 MM, VERZ.
11LFBRC02000100	REDUKTION ZENTRISCH verzinkt, NW 200/100 mm
11LFBRC02000125	REDUKTION ZENTRISCH verzinkt, NW 200/125 mm
11LFBRC02000160	REDUKTION ZENTRISCH verzinkt, NW 200/160 mm
11LFBDS00200	DROSSELKLAPPE VERZ. NW 200 mm, Systembördel
11LFBSK0200	SCHIEBEKLAPPE verzinkt, NW 200 mm,

J. Pichler Gesellschaft m.b.H. · 9021 Klagenfurt · www.pichlerluft.at
office@pichlerluft.at · +43 (0)463 32769

Änderungen vorbehalten. Alle Rechte vorbehalten.
Alle Fotos Symbolfotos