Verschlussklappen

DOPPELABZWEIGER 30

verzinkt, NW 125/125/125 mm,

Artikelnummer	Type	Winkel	DM 1
11LFBTVD01250125	LFBTVD 2-Abzweiger	–	125 mm

Merkmale

- Verzinktes Stahlblech
- Mit 6 mm Systembördel

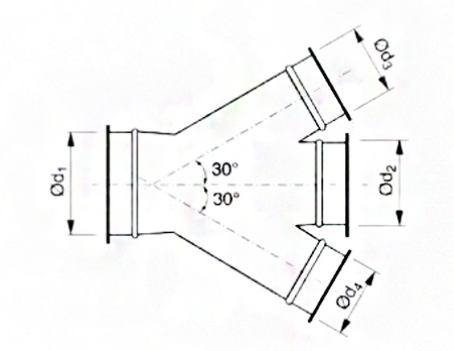

Zubehör & Ersatzteile

Artikel-Nr.	Beschreibung
11LFSCHSPR00125	SCHNELLVERSCHLUSS-SPANNRING NW 125; verzinkt
11LFBR01250705	ROLLNAHTGESCHW. ROHR NW 125 WS 0,7 LÄNGE 0,5M
11LFBR0125071	ROLLNAHTGESCHW. ROHR NW 125 WS 0,7 LÄNGE 1M
11LFBR0125072	ROLLNAHTGESCHW. ROHR NW 125 WS 0,7 LÄNGE 2M
11LFBB012590	BOGEN B 90 R=1,5 D NW 125 MM, VERZ.
11LFBB012560	BOGEN B 60 R=1,5 D NW 125 MM, VERZ.
11LFBB012545	BOGEN B 45 R=1,5 D NW 125 MM, VERZ.
11LFBB012530	BOGEN B 30 R=1,5 D NW 125 MM, VERZ.
11LFBB012515	BOGEN B 15 R=1,5 D NW 125 MM, VERZ.
11LFBRC01250100	REDUKTION ZENTRISCH verzinkt, NW 125/100 mm
11LFBDS00125	DROSSELKLAPPE VERZ. NW 125 mm, Systembördel
11LFBSK0125	SCHIEBEKLAPPE verzinkt, NW 125 mm,

Abruf 25.11.2026 · Seite 1 von 1
Änderungen vorbehalten. Alle Rechte vorbehalten.
Alle Fotos Symbolfotos