Formstücke System VENT

DOPPELABZWEIGER 30

verzinkt, NW 315/315/315 mm,

Artikelnummer	Type	Winkel	DM 1
11LFBTVD03150315	LFBTVD 2-Abzweiger	–	315 mm

Merkmale

- Verzinktes Stahlblech
- Mit 6 mm Systembördel

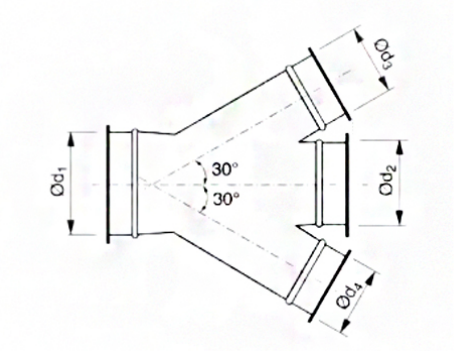

Zubehör & Ersatzteile

Artikel-Nr.	Beschreibung
11LFSCHSPR00315	SCHNELLVERSCHLUSS-SPANNRING NW 315; verzinkt
11LFBR03150705	ROLLNAHTGESCHW. ROHR NW 315 WS 0,7 LÄNGE 0,5M
11LFBR0315071	ROLLNAHTGESCHW. ROHR NW 315 WS 0,7 LÄNGE 1M
11LFBR0315072	ROLLNAHTGESCHW. ROHR NW 315 WS 0,7 LÄNGE 2M
11LFBB031590	BOGEN B 90 R=1,5 D NW 315 MM, VERZ.
11LFBB031560	BOGEN B 60 R=1,5 D NW 315 MM, VERZ.
11LFBB031545	BOGEN B 45 R=1,5 D NW 315 MM, VERZ.
11LFBB031530	BOGEN B 30 R=1,5 D NW 315 MM, VERZ.
11LFBB031515	BOGEN B 15 R=1,5 D NW 315 MM, VERZ.
11LFBRC03150100	REDUKTION ZENTRISCH verzinkt, NW 315/100 mm
11LFBRC03150125	REDUKTION ZENTRISCH verzinkt, NW 315/125 mm
11LFBRC03150160	REDUKTION ZENTRISCH verzinkt, NW 315/160 mm
11LFBRC03150200	REDUKTION ZENTRISCH verzinkt, NW 315/200 mm
11LFBRC03150225	REDUKTION ZENTRISCH verzinkt, NW 315/225 mm
11LFBRC03150250	REDUKTION ZENTRISCH verzinkt, NW 315/250 mm
11LFBRC03150300	REDUKTION ZENTRISCH verzinkt, NW 315/300 mm
11LFBDS00315	DROSSELKLAPPE VERZ. NW 315 mm, Systembördel
11LFBSK0315	SCHIEBEKLAPPE verzinkt, NW 315 mm,

J. Pichler Gesellschaft m.b.H. · 9021 Klagenfurt · www.pichlerluft.at
office@pichlerluft.at · +43 (0)463 32769

Änderungen vorbehalten. Alle Rechte vorbehalten.
Alle Fotos Symbolfotos